SAMOJEZDNE WOZY TRANSPORTOWE

TEAM

Przedsiębiorstwo TEAM Marek Pasierbski na rynku motoryzacyjnym działa nieprzerwanie od 1994 roku. Pierwsze pojazdy dla lubińskiego kombinatu miedziowego KGHM Polska Miedź S.A. (z przeznaczeniem do eksploatacji w podziemnej części kopalń) powstały w 1997 roku.

Warunki pracy w chodnikach położonych ponad 1000 m pod ziemią należą do wyjątkowo ciężkich, a składają się na to:

- wysoka temperatura
- wilgotność
- wysokie zasolenie
- skaliste podłoże o znacznych różnicach poziomów.

Obecnie w polskich kopalniach pracuje ponad 400 tego typu pojazdów w kilkunastu różnych wersjach, przejeżdżając rocznie od kilku do kilkudziesięciu tysięcy kilometrów.

CHARAKTERYSTYKA OGÓLNA

Pojazd przeznaczony jest do przewozu ludzi oraz transportu środków strzałowych i innych materiałów w niemetanowych wyrobiskach zakładów górniczych wydobywających kopaliny inne, niż węgiel kamienny.

Aktualnie produkowany typoszereg oznaczony jest symbolem
SWT -TEAM 10/14/20 gdzie:
SWT – oznacza Samojezdny Wóz Transportowy
TEAM – element nazwy producenta
10/14/20 – ilość przewożonych osób

Obecnie przedsiębiorstwo TEAM Marek Pasierbski jest znaczącym dealerem polskiej sieci Land Rover z wydzielonym oddziałem produkcji pojazdów specjalnych.

Wrocław/Długołęka
ul. Wrocławska 56, 55-095 Długołęka
T. +48 71 315 31 15, F. +48 71 315 28 07
www.pojazdy-specjalne.pl

SWT-TEAM 10

CHARAKTERYSTYKA TECHNICZNA

Długość: ..... 4900 mm
Szerokość: ..... 1990 mm
Wysokość: ..... 2100 mm
Rozstaw osi: ..... 2794 mm
Rozstaw kół: ..... 1486 mm
Prześwit: ..... 210 mm
Głębokość brodzenia: 500 mm
Kąt najazdu: 32°
Kąt zjazdu: 21°
Masa własna wozu (z operatorem): ≈2600 kg (w zależności od kompletacji

Rozkład masy na mosty:
- Max obciążenie przedniej osi: 1580 daN
- Max obciążenie tylnej osi: 2200 daN
- Dopuszczalna masa całkowita: 3500 kg

Dopuszczalna masa ciągniętej przyczepy:
- Przyczepy nie wyposażonej w hamulec najazdowy: 750 kg
- Przyczepy wyposażonej w hamulec najazdowy: 1500 kg

Prędkość:
- Max prędkość: ..... 40 km/h
- Podczas przewozu ludzi: ..... 25 km/h
- Podczas przewozu środków strzałowych: 10 km/h

Parametry wyrobiska:
- Minimalna szerokość wyrobiska: 4400 mm
- Minimalna wysokość wyrobiska: 2300 mm
- Max pochylenie wzdłużne wyrobiska: 8°
- Max pochylenie poprzeczne wyrobiska: 5°

Ilość przewożonych osób: 9 osób + operator
Dostępne silniki:
- Rover Group LTD 300 Tdi *
- Perkins Engines Company 1104D-44TA
- Perkins Engines Company 904J-E36TA (Stage V)
- Napęd elektryczny **

* Do wyczerpania zapasów.
** Wprowadzenie w 2020 roku.

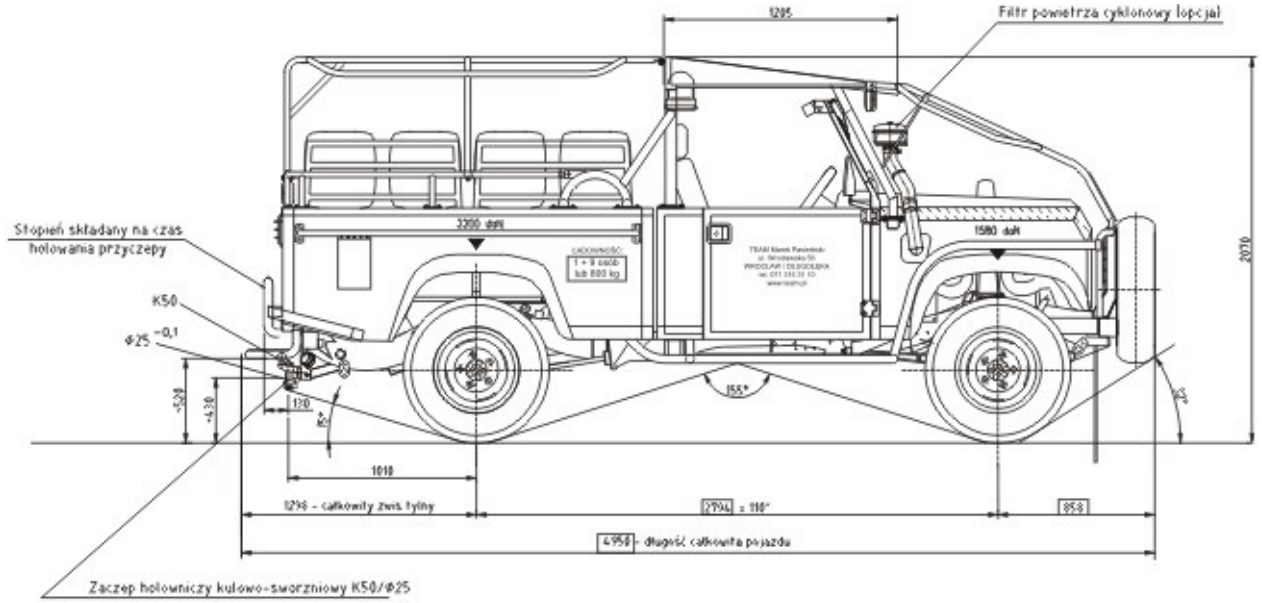

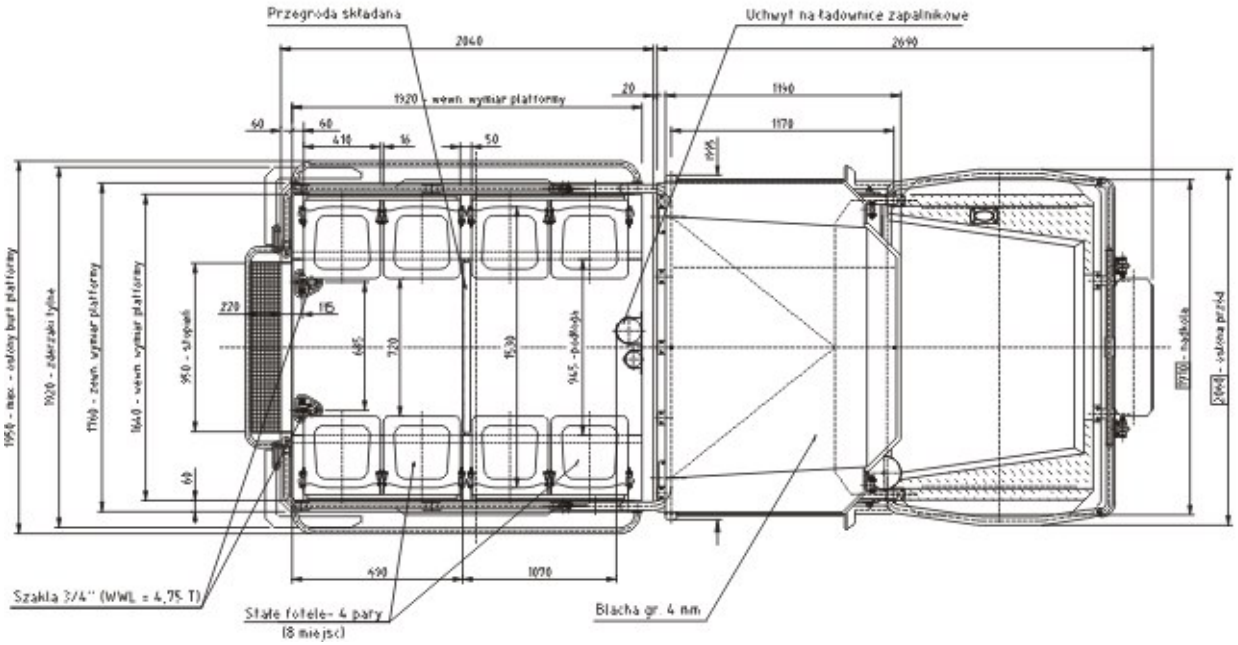

ZASTOSOWANIE WOZU

Do przewozu osób i materiałów:
- 9 osób + operator
- 800 kg materiałów pomocniczych

Do przewozu środków strzałowych:

- 800 kg materiałów wybuchowych lub
- 5000 szt. zapalników lub
- 3000 m bieżących lontu detonującego lub
- 250 kg materiałów wybuchowych i/lub 150 szt. zapalników i/lub 100 m bieżących lontu detonującego i/lub 100 kg pobudzaczy wybuchowych

Do holowania:
- Przyczepy nie wyposażonej w hamulec najazdowy, o masie do 750 kg
- Przyczepy wyposażonej w hamulec najazdowy, o masie do 1500 kg

WYPOSAŻENIE OPCJONALNE:

- automatyczna skrzynia biegów Alisson 1000SP z silnikami Perkins
- klimatyzowana kabina operatora
- klimatyzowana, zamknięta platforma transportowa
- zamknięta platforma transportowa- soft top
- zamknięta platforma transportowa- hard top
- System Ewidencji Operatora
- hak holowniczy z instalacją elektryczną
- mokre hamulce wielotarczowe
- tarczowy hamulec awaryjno-postojowy
- trójpunktowe pasy bezpieczeństwa w kabinie operatora
- lampa ostrzegawcza przejazdu przez elastyczne tamy

SWT-TEAM 10/1,9

CHARAKTERYSTYKA TECHNICZNA

Długość: ..... 4900 mm
Szerokość: ..... 1990 mm
Wysokość: ..... 1900 mm
Rozstaw osi: ..... 2794 mm
Rozstaw kół: ..... 1486 mm
Prześwit: ..... 210 mm
Głębokość brodzenia: 500 mm
Kąt najazdu: 32°
Kąt zjazdu: 21°
Masa własna wozu (z operatorem): ≈2600 kg (w zależności od kompletacji)

Rozkład masy na mosty:
- Max obciążenie przedniej osi: 1580 daN
- Max obciążenie tylnej osi: 2200 daN
- Dopuszczalna masa całkowita: 3500 kg

Dopuszczalna masa ciągniętej przyczepy:
- Przyczepy nie wyposażonej w hamulec najazdowy: 750 kg
- Przyczepy wyposażonej w hamulec najazdowy: 1500 kg

Prędkość:
- Max prędkość: ..... 40 km/h
- Podczas przewozu ludzi: ..... 25 km/h
- Podczas przewozu środków strzałowych: 10 km/h

Parametry wyrobiska:
- Minimalna szerokość wyrobiska: 4400 mm
- Minimalna wysokość wyrobiska: 2100 mm
- Max pochylenie wzdłużne wyrobiska: 8°
- Max pochylenie poprzeczne wyrobiska: 5°

Ilość przewożonych osób: 9 osób + operator
Dostępne silniki:
- Rover Group LTD 300 Tdi *
- Perkins Engines Company 1104D-44TA
- Perkins Engines Company 904J-E36TA (Stage V)
- Napęd elektryczny **

* Do wyczerpania zapasów.
** Wprowadzenie w 2020 roku.

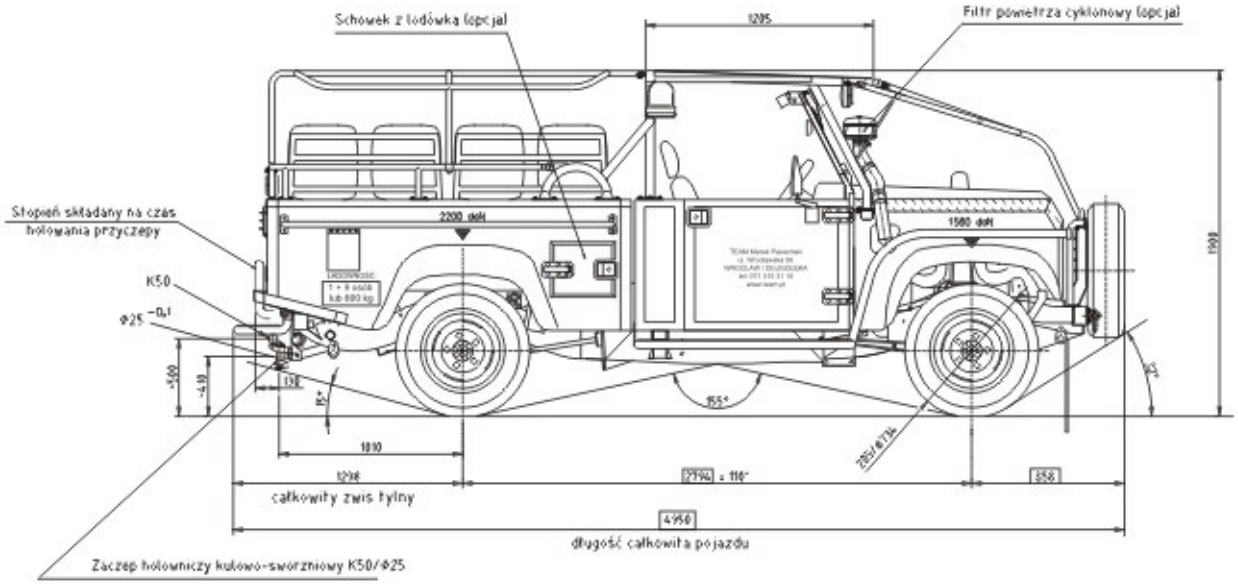

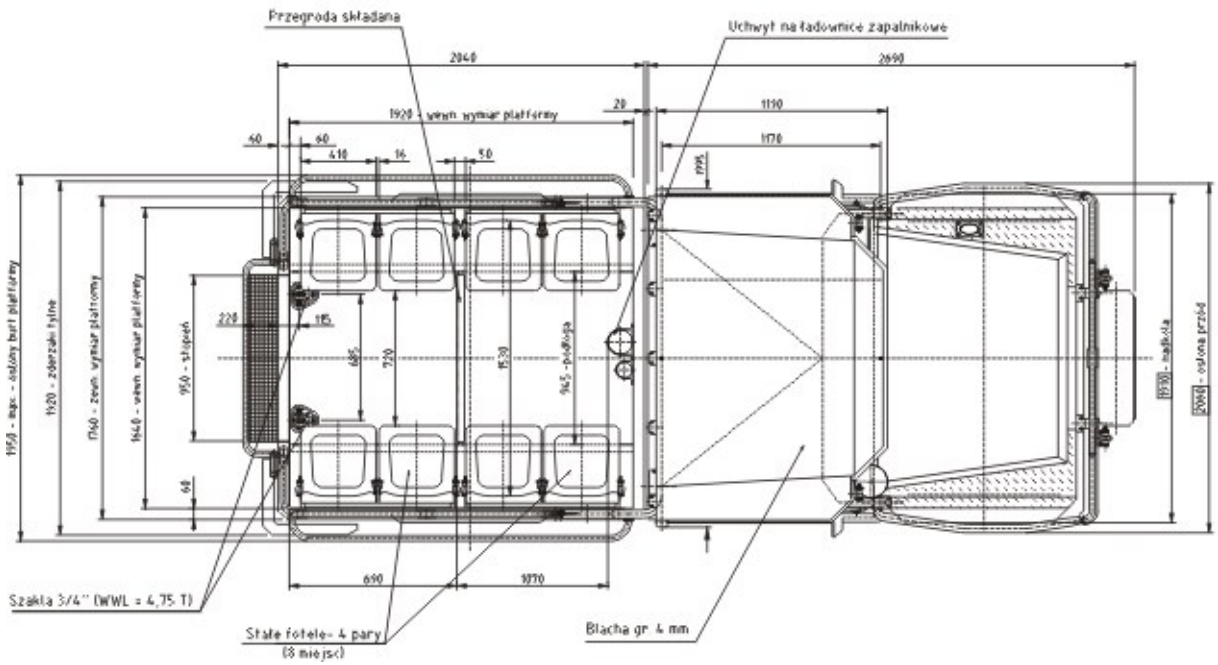

ZASTOSOWANIE WOZU

Do przewozu osób i materiałów:
- 9 osób + operator
- 800 kg materiałów pomocniczych

Do przewozu środków strzałowych:

- 800 kg materiałów wybuchowych lub
- 5000 szt. zapalników lub
- 3000 m bieżących lontu detonującego lub
- 250 kg materiałów wybuchowych i/lub 150 szt. zapalników i/lub 100 m bieżących lontu detonującego i/lub 100 kg pobudzaczy wybuchowych

Do holowania:
- Przyczepy nie wyposażonej w hamulec najazdowy, o masie do 750 kg
- Przyczepy wyposażonej w hamulec najazdowy, o masie do 1500 kg

WYPOSAŻENIE OPCJONALNE:

- automatyczna skrzynia biegów Alisson 1000SP z silnikami Perkins
- klimatyzowana kabina operatora
- klimatyzowana, zamknięta platforma transportowa
- zamknięta platforma transportowa- soft top
- zamknięta platforma transportowa- hard top
- System Ewidencji Operatora
- hak holowniczy z instalacją elektryczną
- mokre hamulce wielotarczowe
- tarczowy hamulec awaryjno-postojowy
- trójpunktowe pasy bezpieczeństwa w kabinie operatora
- lampa ostrzegawcza przejazdu przez elastyczne tamy
- lodówka zabudowana w bocznej burcie platformy transportowej, na 6 butelek 1,5 l
- układ poduszek pneumatycznych Air Lift 1000 w przednim zawieszeniu

Wóz stanowi rozwinięcie modelu SWT-TEAM 10.
Jest to wersja o niższej wysokości gabarytowej, umożliwiająca poruszanie się w niższych wyrobiskach zakładów górniczych.

SWT-TEAM 10/1,9/A

CHARAKTERYSTYKA TECHNICZNA

Długość: ..... 4900 mm
Szerokość: ..... 1990 mm
Wysokość: ..... 1900 mm
Rozstaw osi: ..... 2794 mm
Rozstaw kół: ..... 1486 mm
Prześwit: ..... 210 mm
Głębokość brodzenia: 500 mm
Kąt najazdu: 32°
Kąt zjazdu: 21°
Masa własna wozu (z operatorem): ≈2600 kg (w zależności od kompletacji

Rozkład masy na mosty:
- Max obciążenie przedniej osi: 1580 daN
- Max obciążenie tylnej osi: 2200 daN
- Dopuszczalna masa całkowita: 3500 kg

Dopuszczalna masa ciągniętej przyczepy:
- Przyczepy nie wyposażonej w hamulec najazdowy: 750 kg
- Przyczepy wyposażonej w hamulec najazdowy: 1500 kg

Prędkość:
- Max prędkość: ..... 40 km/h
- Podczas przewozu ludzi: ..... 25 km/h
- Podczas przewozu środków strzałowych: 10 km/h

Parametry wyrobiska:
- Minimalna szerokość wyrobiska: 4400 mm
- Minimalna wysokość wyrobiska: 2100 mm
- Max pochylenie wzdłużne wyrobiska: 15°
- Max pochylenie poprzeczne wyrobiska: 8°

Ilość przewożonych osób: 9 osób + operator
Dostępne silniki:
- Rover Group LTD 300 Tdi *
- Perkins Engines Company 1104D-44TA
- Perkins Engines Company 904J-E36TA (Stage V)
- Napęd elektryczny **

* Do wyczerpania zapasów.
** Wprowadzenie w 2020 roku.

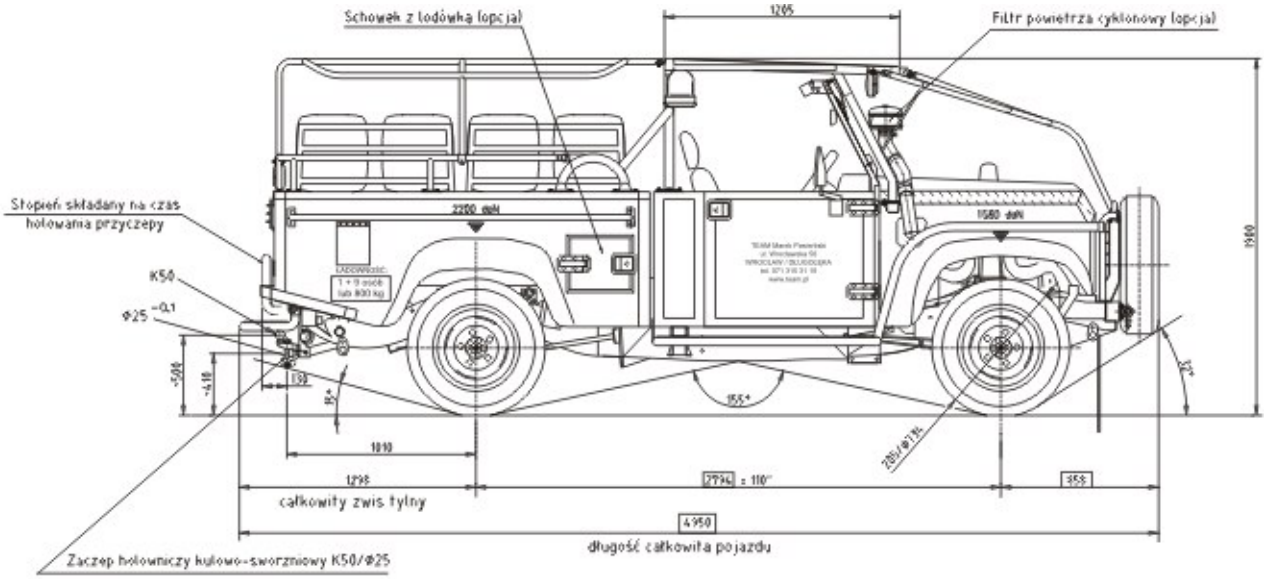

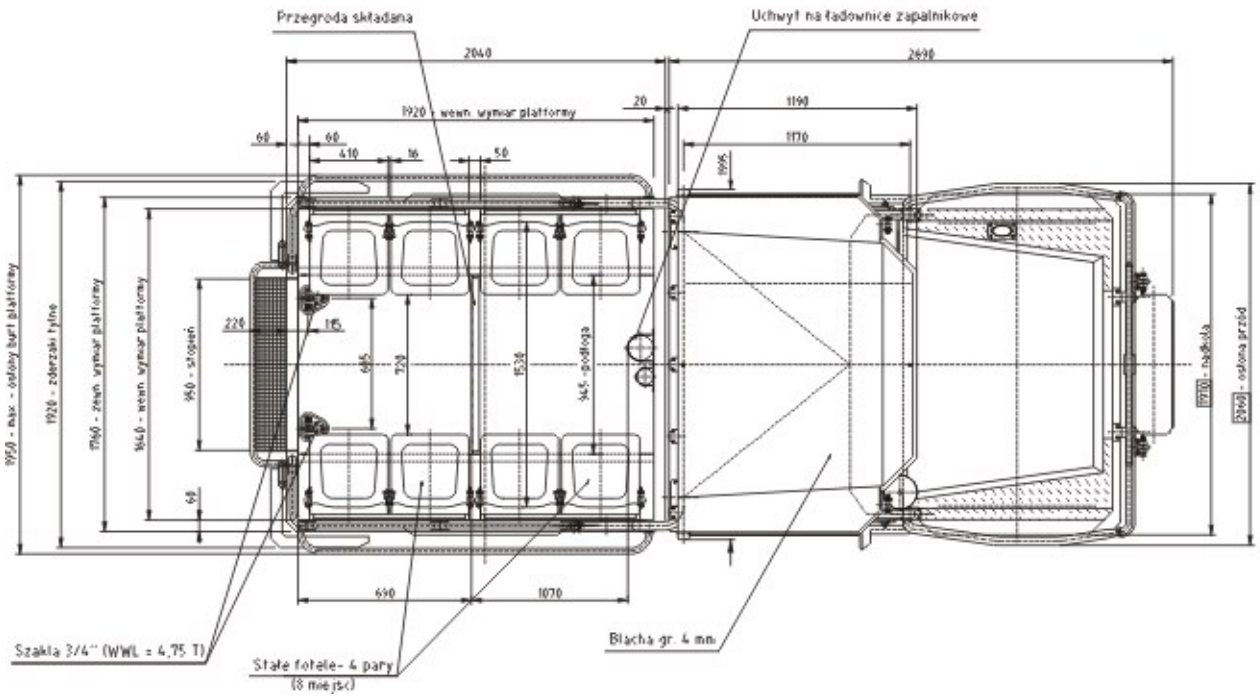

ZASTOSOWANIE WOZU

Do przewozu osób i materiałów:
- 9 osób + operator
- 800 kg materiałów pomocniczych

Do przewozu środków strzałowych:

- 800 kg materiałów wybuchowych lub
- 5000 szt. zapalników lub
- 3000 m bieżących lontu detonującego lub
- 250 kg materiałów wybuchowych i/lub 150 szt. zapalników i/lub 100 m bieżących lontu detonującego i/lub 100 kg pobudzaczy wybuchowych

Do holowania:
- Przyczepy nie wyposażonej w hamulec najazdowy, o masie do 750 kg
- Przyczepy wyposażonej w hamulec najazdowy, o masie do 1500 kg

WYPOSAŻENIE OPCJONALNE:

- automatyczna skrzynia biegów Alisson 1000SP z silnikami Perkins
- klimatyzowana kabina operatora
- klimatyzowana, zamknięta platforma transportowa
- zamknięta platforma transportowa- soft top
- zamknięta platforma transportowa- hard top
- System Ewidencji Operatora
- hak holowniczy z instalacją elektryczną
- mokre hamulce wielotarczowe
- tarczowy hamulec awaryjno-postojowy
- trójpunktowe pasy bezpieczeństwa w kabinie operatora
- lampa ostrzegawcza przejazdu przez elastyczne tamy
- lodówka zabudowana w bocznej burcie platformy transportowej

Wóz stanowi rozwinięcie modelu SWT-TEAM 10/1,9.
Jest to wersja o niższej wysokości gabarytowej, umożliwiająca poruszanie się w niższych wyrobiskach zakładów górniczych.

SWT-TEAM 10/1,9/K

CHARAKTERYSTYKA TECHNICZNA

Długość: ..... 4900 mm
Szerokość: ..... 2250 mm
Wysokość: ..... 1965 mm
Rozstaw osi: ..... 2794 mm
Rozstaw kół: ..... 1570 mm
Prześwit: ..... 200 mm
Głębokość brodzenia: 500 mm
Kąt najazdu: 32°
Kąt zjazdu: 21°
Masa własna wozu (z operatorem): ≈2800 kg (w zależności od kompletacji)

Rozkład masy na mosty:
- Max obciążenie przedniej osi: 1580 daN
- Max obciążenie tylnej osi: 2200 daN
- Dopuszczalna masa całkowita: 3600 kg

Dopuszczalna masa ciągniętej przyczepy:
- Przyczepy nie wyposażonej w hamulec najazdowy: 750 kg
- Przyczepy wyposażonej w hamulec najazdowy: 1500 kg

Prędkość:
- Max prędkość (silnik 300 Tdi): ..... 40 km/h
- Max prędkość (silniki Perkins): ..... 25 km/h
- Podczas przewozu ludzi: ..... 25 km/h
- Podczas przewozu środków strzałowych: 10 km/h

Parametry wyrobiska:
- Minimalna szerokość wyrobiska: 4400 mm
- Minimalna wysokość wyrobiska: 2170 mm
- Max pochylenie wzdłużne wyrobiska: 15°
- Max pochylenie poprzeczne wyrobiska: 8°

Ilość przewożonych osób: 9 osób + operator

Dostępne silniki:
- Rover Group LTD 300 Tdi *
- Perkins Engines Company 1104D-44TA
- Perkins Engines Company 904J-E36TA (Stage V)
- Napęd elektryczny **

* Do wyczerpania zapasów.
** Wprowadzenie w 2020 roku.

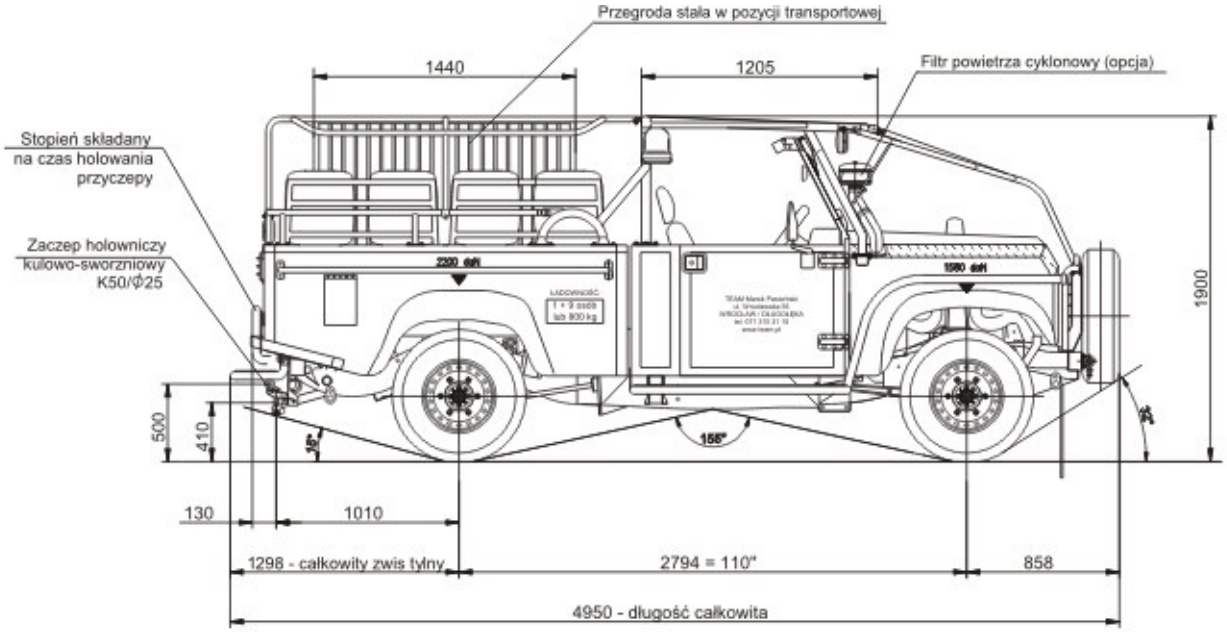

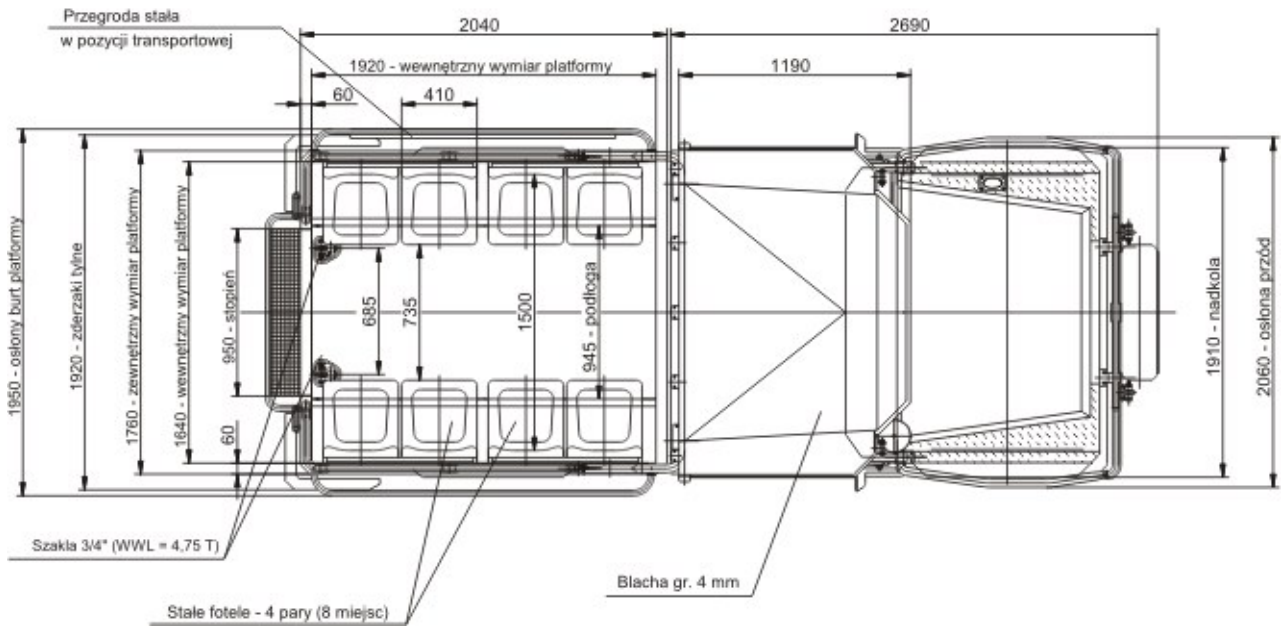

ZASTOSOWANIE WOZU

Do przewozu osób i materiałów:
- 9 osób + operator
- 800 kg materiałów pomocniczych

Do przewozu środków strzałowych:

- 800 kg materiałów wybuchowych lub
- 5000 szt. zapalników lub
- 3000 m bieżących lontu detonującego lub
- 400 kg materiałów wybuchowych i/lub 200 szt. zapalników i/lub 200 m bieżących lontu detonującego i/lub 100 kg pobudzaczy wybuchowych

Do holowania:
- Przyczepy nie wyposażonej w hamulec najazdowy, o masie do 750 kg
- Przyczepy wyposażonej w hamulec najazdowy, o masie do 1500 kg

WYPOSAŻENIE OPCJONALNE:

- automatyczna skrzynia biegów Alisson 1000SP z silnikami Perkins
- klimatyzowana kabina operatora
- klimatyzowana, zamknięta platforma transportowa
- zamknięta platforma transportowa- soft top
- zamknięta platforma transportowa- hard top
- System Ewidencji Operatora
- hak holowniczy z instalacją elektryczną
- tarczowy hamulec awaryjno-postojowy
- trójpunktowe pasy bezpieczeństwa w kabinie operatora
- lampa ostrzegawcza przejazdu przez elastyczne tamy

Wóz stanowi rozwinięcie modelu SWT-TEAM 10/1,9.
Jest to wersja dostosowana do wymagań kopalni soli.
W wozie zastosowano m.in. stałą przegrodę oddzielającą materiały wybuchowe od zapalników. Przegroda w czasie przewozu osób mocowana jest do burty platformy transportowej.
W wozie zastosowano również wzmocnione mosty napędowe z blokadami mechanizmów różnicowych.

SWT-TEAM 10/1,9/KT/A

CHARAKTERYSTYKA TECHNICZNA

Długość: ..... 4950 mm
Szerokość: ..... 2060 mm
Wysokość: ..... 1900 mm
Rozstaw osi: ..... 2794 mm
Rozstaw kół (mosty standardowe): 1385 mm
Rozstaw kół (mosty wzmocnione): 1570 mm
Prześwit: ..... 210 mm
Głębokość brodzenia: ..... 400 mm
Kąt najazdu: 32°
Kąt zjazdu: 21°
Masa własna wozu (z operatorem): ≈3300 kg (w zależności od kompletacji)

Rozkład masy na mosty:
- Max obciążenie przedniej osi: 1580 daN
- Max obciążenie tylnej osi: 2200 daN
- Dopuszczalna masa całkowita: 3600 kg

Prędkość:
- Max prędkość: ..... 40 km/h
- Max prędkość (silniki Perkins z mostami wzm.): 25 km/h
- Podczas przewozu ludzi: ..... 25 km/h

Parametry wyrobiska:
- Minimalna szerokość wyrobiska: 4000 mm
- Minimalna wysokość wyrobiska: 2100 mm
- Max pochylenie wzdłużne wyrobiska: 15°
- Max pochylenie poprzeczne wyrobiska: 8°

Ilość przewożonych osób: 7 osób + operator

Dostępne silniki:
- Rover Group LTD 300 Tdi *
- Perkins Engines Company 1104D-44TA
- Perkins Engines Company 904J-E36TA (Stage V)
- Napęd elektryczny **

* Do wyczerpania zapasów.
** Wprowadzenie w 2020 roku.

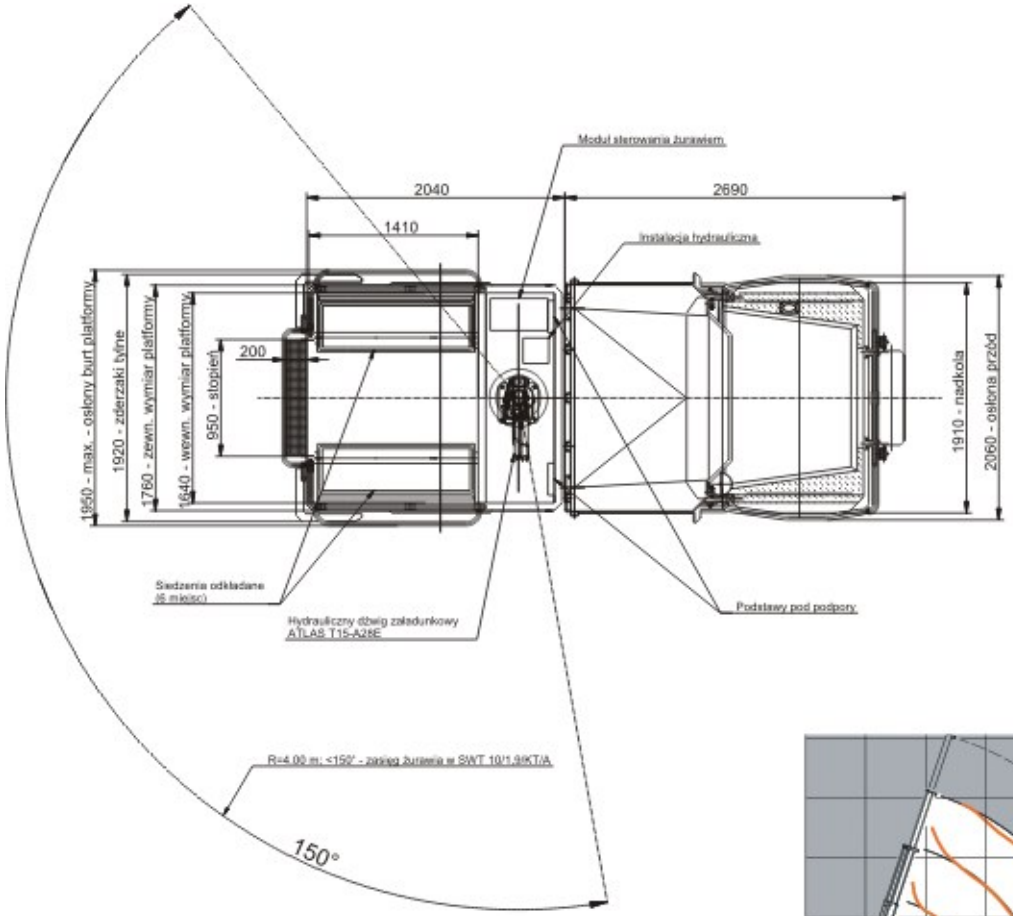

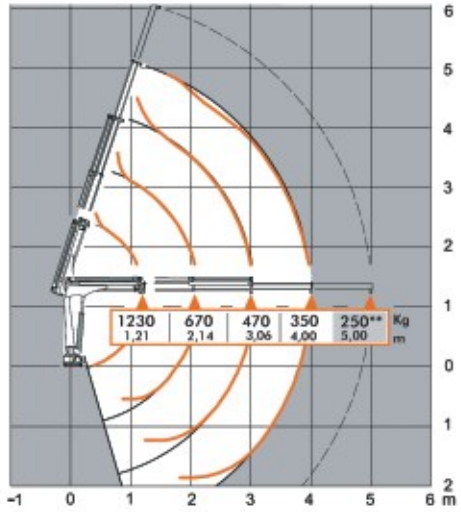

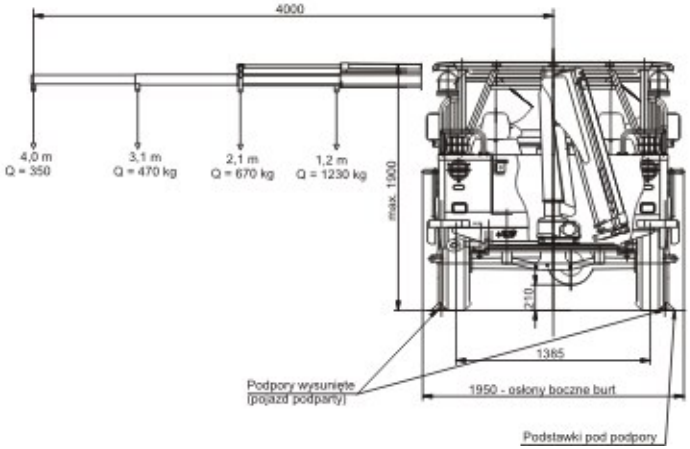

ZASTOSOWANIE WOZU

Do przewozu osób i materiałów:
- 7 osób + operator
- 800 kg materiałów pomocniczych

PARAMETRY PRACY DŹWIGU

- Maksymalny moment podnoszenia: 14 kNm
- Maksymalny udźwig: 1230 kg
- Maksymalny zasięg: 4 m
- Kąt obrotu: 150 °

WYPOSAŻENIE OPCJONALNE:

- automatyczna skrzynia biegów Alisson 1000SP z silnikami Perkins
- klimatyzowana kabina operatora
- System Ewidencji Operatora
- tarczowy hamulec awaryjno-postojowy
- trójpunktowe pasy bezpieczeństwa w kabinie operatora
- lampa ostrzegawcza przejazdu przez elastyczne tamy
- wzmocnione mosty napędowe z blokadami mechanizmów różnicowych
- wyciągarka elektryczna Tigershark TS11000 mocowana z przodu i z tyłu wozu

Wóz stanowi rozwinięcie modelu SWT-TEAM 10/1,9.
Na platformie transportowej w przedniej części zamontowano hydrauliczny dźwig załadunkowy typu T15. Dźwig zasilany jest z instalacji 12 V wozu.

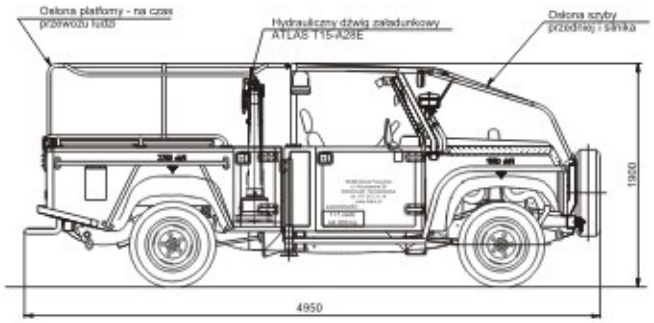

SWT-TEAM 14

CHARAKTERYSTYKA TECHNICZNA

Długość: ..... 5850 mm
Szerokość: ..... 2250 mm
Wysokość: ..... 2100 mm
Rozstaw osi: ..... 3226 mm
Rozstaw kół: ..... 1486 mm
Prześwit: ..... 210 mm
Głębokość brodzenia: 500 mm
Kąt najazdu: 32°
Kąt zjazdu: 15°
Masa własna wozu (z operatorem): ≈2800 kg (w zależności od kompletacji)

Rozkład masy na mosty:
- Max obciążenie przedniej osi: 1580 daN
- Max obciążenie tylnej osi: 2200 daN
- Dopuszczalna masa całkowita: 3800 kg

Dopuszczalna masa ciągniętej przyczepy:
- Przyczepy nie wyposażonej w hamulec najazdowy: 750 kg
- Przyczepy wyposażonej w hamulec najazdowy: 1500 kg

Prędkość:
- Max prędkość: ..... 40 km/h
- Podczas przewozu ludzi: ..... 25 km/h
- Podczas przewozu środków strzałowych 25 km/h

Parametry wyrobiska:
- Minimalna szerokość wyrobiska: 4500 mm
- Minimalna wysokość wyrobiska: 2300 mm
- Max pochylenie wzdłużne wyrobiska: 8°
- Max pochylenie poprzeczne wyrobiska: 5°

Ilość przewożonych osób: 13 osób + operator

Dostępne silniki:
- Rover Group LTD 300 Tdi *
- Perkins Engines Company 1104D-44TA
- Perkins Engines Company 904J-E36TA (Stage V)
- Napęd elektryczny **

* Do wyczerpania zapasów.
** Wprowadzenie w 2020 roku.

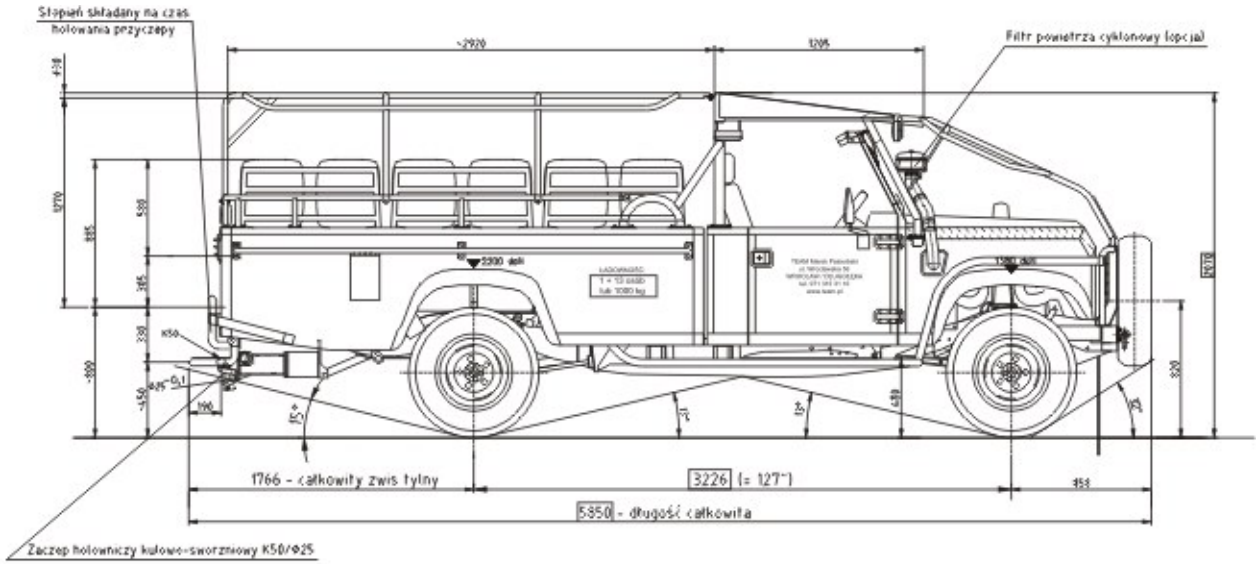

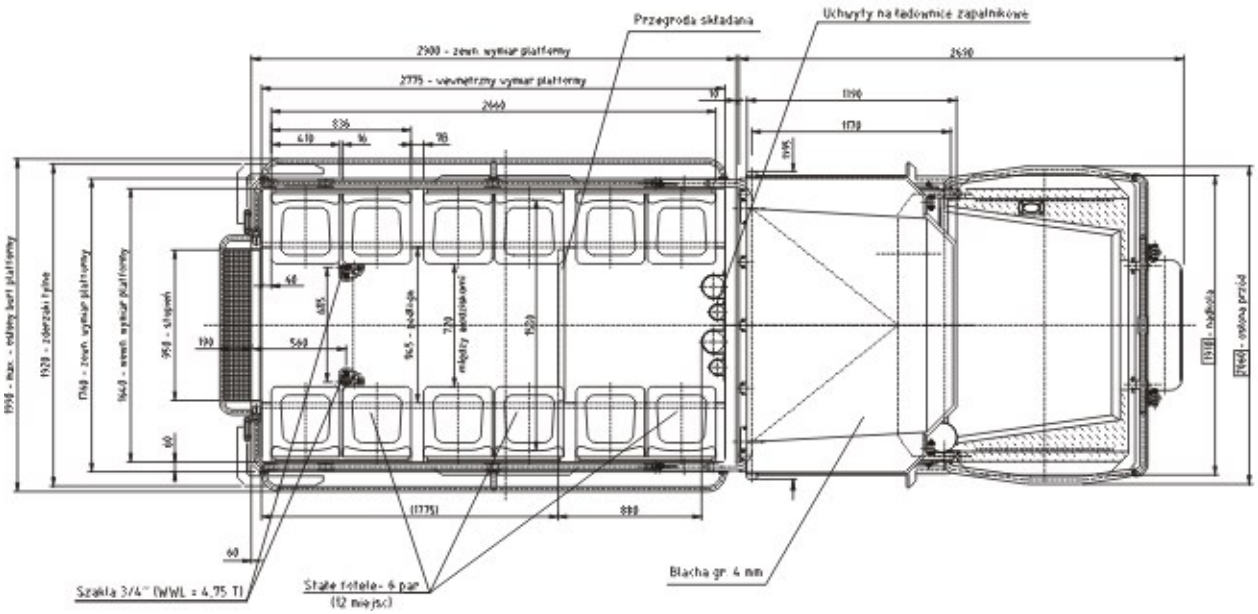

ZASTOSOWANIE WOZU

Do przewozu osób i materiałów:
- 13 osób + operator
- 1000 kg materiałów pomocniczych

Do przewozu środków strzałowych (wartości w nawiasach dla wersji ze stałymi siedzeniami na platformie transportowej):

- 1000 (600) kg materiałów wybuchowych lub
- 5000 szt. zapalników lub
  750 (400) kg materiałów wybuchowych i/lub 400 (200) szt. zapalników i/lub 100 m bieżących lontu detonującego

Do holowania:
- Przyczepy nie wyposażonej w hamulec najazdowy, o masie do 750 kg
- Przyczepy wyposażonej w hamulec najazdowy, o masie do 1500 kg

WYPOSAŻENIE OPCJONALNE:

- automatyczna skrzynia biegów Alisson 1000SP z silnikami Perkins
- klimatyzowana kabina operatora
- klimatyzowana, zamknięta platforma transportowa
- zamknięta platforma transportowa- soft top
- zamknięta platforma transportowa- hard top
- System Ewidencji Operatora
- hak holowniczy z instalacją elektryczną
- mokre hamulce wielotarczowe
- tarczowy hamulec awaryjno-postojowy
- trójpunktowe pasy bezpieczeństwa w kabinie operatora
- lampa ostrzegawcza przejazdu przez elastyczne tamy

SWT-TEAM 14 - wersja transportowo - techniczna

CHARAKTERYSTYKA TECHNICZNA

Długość: ..... 5850 mm
Szerokość: ..... 2250 mm
Wysokość: ..... 2100 mm
Rozstaw osi: ..... 3226 mm
Rozstaw kół: .....1486 mm
Prześwit: ..... 210 mm
Głębokość brodzenia: 500 mm
Kąt najazdu: 32°
Kąt zjazdu: 15°
Masa własna wozu (z operatorem): ≈3000 kg (w zależności od kompletacji)

Rozkład masy na mosty:
- Max obciążenie przedniej osi: 1580 daN
- Max obciążenie tylnej osi: 2200 daN
- Dopuszczalna masa całkowita: 4000 kg

Prędkość:
- Max prędkość: ..... 40 km/h
- Podczas przewozu ludzi: 25 km/h

Parametry wyrobiska:
- Minimalna szerokość wyrobiska: 4500 mm
- Minimalna wysokość wyrobiska: 2300 mm
- Max pochylenie wzdłużne wyrobiska: 8°
- Max pochylenie poprzeczne wyrobiska: 5°

Ilość przewożonych osób: 10 osób + operator

Dostępne silniki:
- Rover Group LTD 300 Tdi *
- Perkins Engines Company 1104D-44TA
- Perkins Engines Company 904J-E36TA (Stage V)
- Napęd elektryczny **

* Do wyczerpania zapasów.
** Wprowadzenie w 2020 roku.

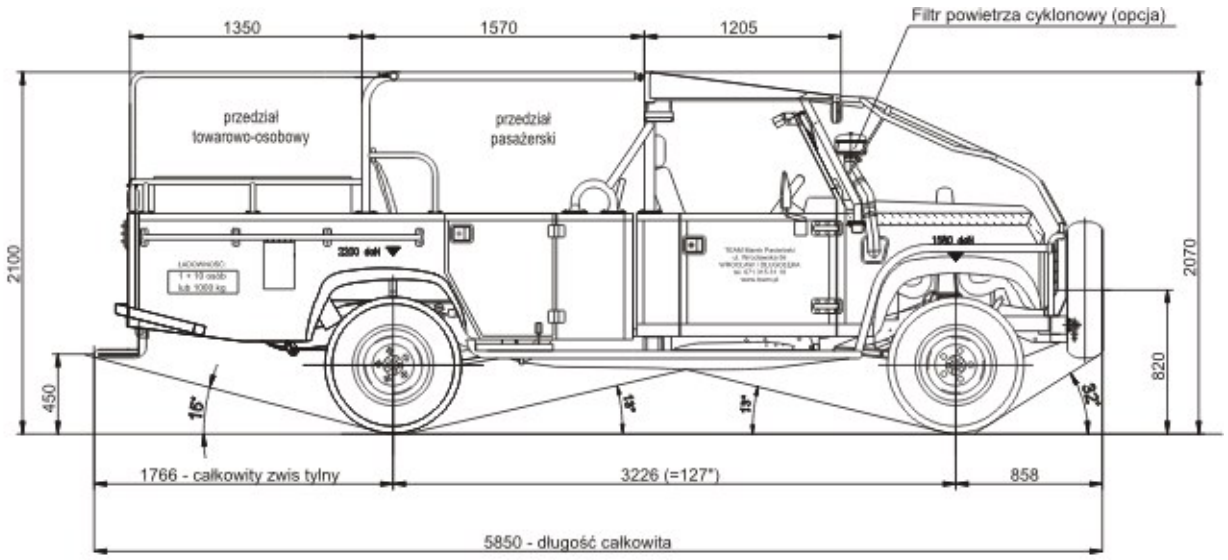

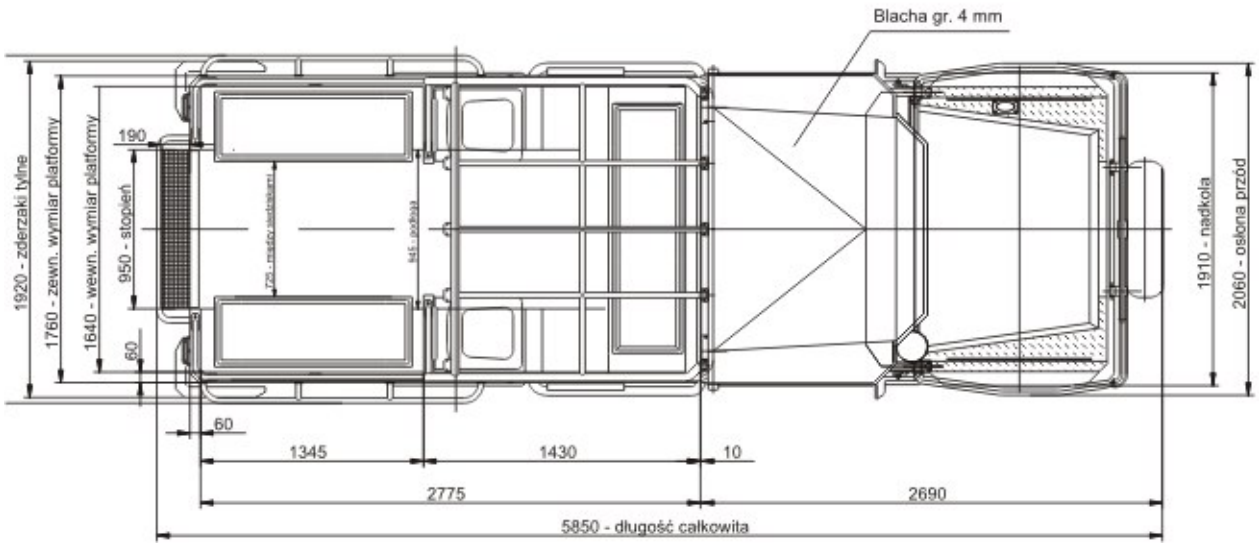

ZASTOSOWANIE WOZU

Do przewozu osób i materiałów:
- 10 osób + operator
- 1000 kg materiałów pomocniczych

WYPOSAŻENIE OPCJONALNE:

- automatyczna skrzynia biegów Alisson 1000SP z silnikami Perkins
- klimatyzowana kabina operatora
- System Ewidencji Operatora
- mokre hamulce wielotarczowe
- tarczowy hamulec awaryjno-postojowy
- trójpunktowe pasy bezpieczeństwa w kabinie operatora
- lampa ostrzegawcza przejazdu przez elastyczne tamy

Wóz stanowi rozwinięcie modelu SWT-TEAM 14.
Wersja transportowo - techniczna przeznaczona jest do transportu ludzi, sprzętu i materiałów, z wyłączeniem środków strzałowych oraz butli gazowych. Platforma transportowa została podzielona na dwa przedziały: przedni pasażerski oraz tylny towarowo - osobowy.
W przedziale pasażerskim znajduje się składana ławka trzyosobowa oraz dwa fotele stałe. W przedziale towarowo - osobowym znajdują się dwie składane ławki dwuosobowe. Z obu stron platformy transportowej zastosowano dodatkowe drzwi wejściowe.

SWT-TEAM 14 - wersja 5-osobowa

CHARAKTERYSTYKA TECHNICZNA

Długość: ..... 5850 mm
Szerokość: ..... 2250 mm
Wysokość: ..... 2100 mm
Rozstaw osi: ..... 3226 mm
Rozstaw kół: ..... 1486 mm
Prześwit: ..... 210 mm
Głębokość brodzenia: 500 mm
Kąt najazdu: 32°
Kąt zjazdu: 15°
Masa własna wozu (z operatorem): ≈3000 kg (w zależności od kompletacji)

Rozkład masy na mosty:
- Max obciążenie przedniej osi: 1580 daN
- Max obciążenie tylnej osi: 2200 daN
- Dopuszczalna masa całkowita: 4000 kg

Dopuszczalna masa ciągniętej przyczepy:
- Przyczepy nie wyposażonej w hamulec najazdowy: 750 kg
- Przyczepy wyposażonej w hamulec najazdowy: 1500 kg

Prędkość:
- Max prędkość: ..... 40 km/h
- Podczas przewozu ludzi: ..... 25 km/h
- Podczas przewozu środków strzałowych 10 km/h

Parametry wyrobiska:
- Minimalna szerokość wyrobiska: 4500 mm
- Minimalna wysokość wyrobiska: 2300 mm
- Max pochylenie wzdłużne wyrobiska: 8°
- Max pochylenie poprzeczne wyrobiska: 5°

Ilość przewożonych osób: 4 osób + operator

Dostępne silniki:
- Rover Group LTD 300 Tdi *
- Perkins Engines Company 1104D-44TA
- Perkins Engines Company 904J-E36TA (Stage V)
- Napęd elektryczny **

* Do wyczerpania zapasów.
** Wprowadzenie w 2020 roku.

ZASTOSOWANIE WOZU

Do przewozu osób i materiałów:
- 4 osoby + operator
- 1000 kg materiałów pomocniczych

Do holowania:
- Przyczepy nie wyposażonej w hamulec najazdowy, o masie: 750 kg
- Przyczepy wyposażonej w hamulec najazdowy, o masie: 1500 kg

WYPOSAŻENIE OPCJONALNE:

- automatyczna skrzynia biegów Alisson 1000SP z silnikami Perkins
- klimatyzowana kabina operatora
- System Ewidencji Operatora
- mokre hamulce wielotarczowe
- tarczowy hamulec awaryjno-postojowy
- trójpunktowe pasy bezpieczeństwa w kabinie operatora
- lampa ostrzegawcza przejazdu przez elastyczne tamy

Wóz stanowi rozwinięcie modelu SWT-TEAM 14.
Wyposażony w pięcioosobową, zamkniętą kabinę.
Klatka kabiny spełnia wymagania FOPS, na obciążenie 11,6 kJ.

SWT-TEAM 14/1,9

CHARAKTERYSTYKA TECHNICZNA

Długość: ..... 5850 mm
Szerokość: ..... 2250 mm
Wysokość: ..... 1900 mm
Rozstaw osi: ..... 3226 mm
Rozstaw kół: ..... 1486 mm
Prześwit: ..... 210 mm
Głębokość brodzenia: 500 mm
Kąt najazdu: 32°
Kąt zjazdu: 15°
Masa własna wozu (z operatorem): ≈2800 kg (w zależności od kompletacji)

Rozkład masy na mosty:
- Max obciążenie przedniej osi: 1580 daN
- Max obciążenie tylnej osi: 2200 daN
- Dopuszczalna masa całkowita: 3800 kg

Dopuszczalna masa ciągniętej przyczepy:
- Przyczepy nie wyposażonej w hamulec najazdowy: 750 kg
- Przyczepy wyposażonej w hamulec najazdowy: 1500 kg

Prędkość:
- Max prędkość: ..... 40 km/h
- Podczas przewozu ludzi: ..... 25 km/h
- Podczas przewozu środków strzałowych 10 km/h

Parametry wyrobiska:
- Minimalna szerokość wyrobiska: 4500 mm
- Minimalna wysokość wyrobiska: 2100 mm
- Max pochylenie wzdłużne wyrobiska: 8°
- Max pochylenie poprzeczne wyrobiska: 5°

Ilość przewożonych osób: 13 osób + operator

Dostępne silniki:
- Rover Group LTD 300 Tdi *
- Perkins Engines Company 1104D-44TA
- Perkins Engines Company 904J-E36TA (Stage V)
- Napęd elektryczny **

* Do wyczerpania zapasów.
** Wprowadzenie w 2020 roku.

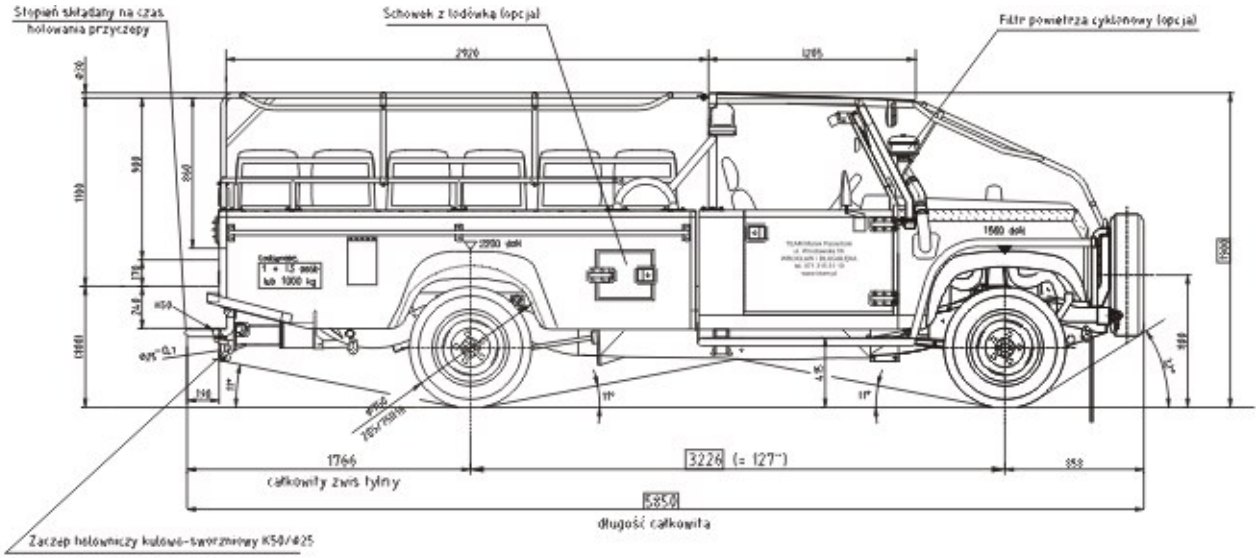

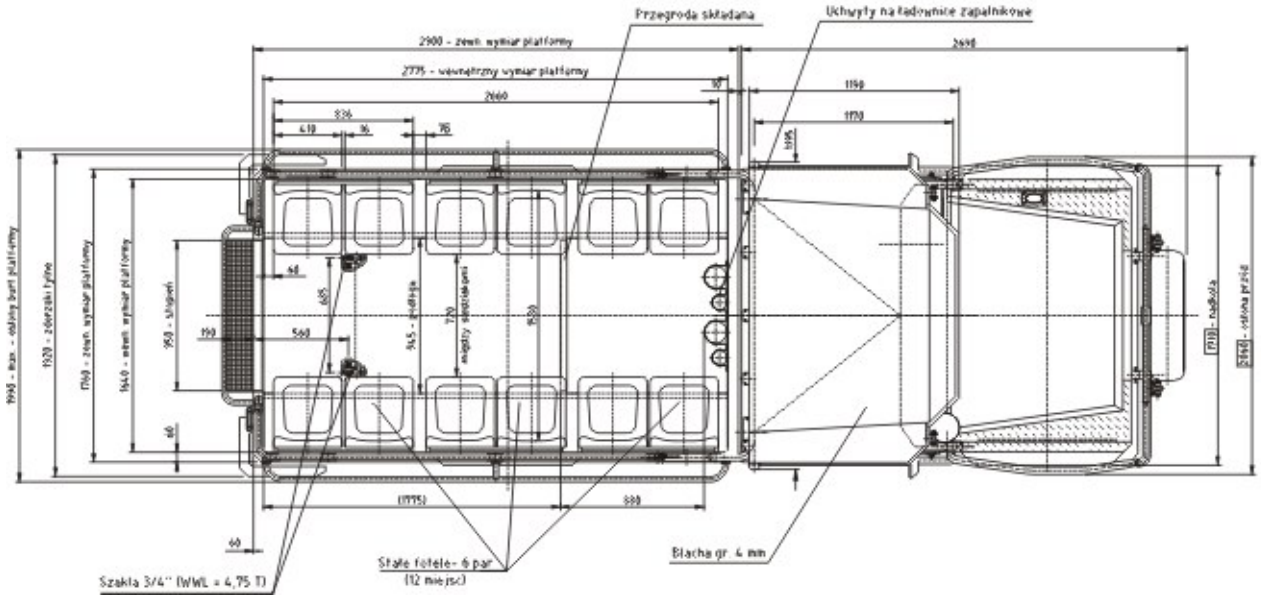

ZASTOSOWANIE WOZU

Do przewozu osób i materiałów:
- 13 osób + operator
- 1000 kg materiałów pomocniczych

Do przewozu środków strzałowych (wartości w nawiasach dla wersji ze stałymi siedzeniami na platformie transportowej):

- 1000 (600) kg materiałów wybuchowych lub
- 5000 szt. zapalników lub
  750 (400) kg materiałów wybuchowych i/lub 400 (200) szt. zapalników i/lub 100 m bieżących lontu detonującego

Do holowania:
- Przyczepy nie wyposażonej w hamulec najazdowy, o masie: 750 kg
- Przyczepy wyposażonej w hamulec najazdowy, o masie: 1500 kg

WYPOSAŻENIE OPCJONALNE:

- automatyczna skrzynia biegów Alisson 1000SP z silnikami Perkins
- klimatyzowana kabina operatora
- klimatyzowana, zamknięta platforma transportowa
- zamknięta platforma transportowa- soft top
- zamknięta platforma transportowa- hard top
- System Ewidencji Operatora
- hak holowniczy z instalacją elektryczną
- mokre hamulce wielotarczowe
- tarczowy hamulec awaryjno-postojowy
- trójpunktowe pasy bezpieczeństwa w kabinie operatora
- lampa ostrzegawcza przejazdu przez elastyczne tamy
- lodówka zabudowana w bocznej burcie platformy transportowej, na 6 butelek 1,5 l
- składany podest platformy transportowej

Wóz stanowi rozwinięcie modelu SWT-TEAM 14.
Jest to wersja o niższej wysokości gabarytowej, umożliwiająca poruszanie się w niższych wyrobiskach zakładów górniczych.

SWT-TEAM 14/1,9/A

CHARAKTERYSTYKA TECHNICZNA

Długość: ..... 5850 mm
Szerokość: ..... 2250 mm
Wysokość: ..... 1900 mm
Rozstaw osi: ..... 3226 mm
Rozstaw kół: ..... 1486 mm
Prześwit: ..... 210 mm
Głębokość brodzenia: 500 mm
Kąt najazdu: 32°
Kąt zjazdu: 15°
Masa własna wozu (z operatorem): ≈2800 kg (w zależności od kompletacji)

Rozkład masy na mosty:
- Max obciążenie przedniej osi: 1580 daN
- Max obciążenie tylnej osi: 2200 daN
- Dopuszczalna masa całkowita: 3800 kg

Dopuszczalna masa ciągniętej przyczepy:
- Przyczepy nie wyposażonej w hamulec najazdowy: 750 kg
- Przyczepy wyposażonej w hamulec najazdowy: 1500 kg

Prędkość:
- Max prędkość: ..... 40 km/h
- Podczas przewozu ludzi: ..... 25 km/h
- Podczas przewozu środków strzałowych 10 km/h

Parametry wyrobiska:
- Minimalna szerokość wyrobiska: 4500 mm
- Minimalna wysokość wyrobiska: 2100 mm
- Max pochylenie wzdłużne wyrobiska: 15°
- Max pochylenie poprzeczne wyrobiska: 8°

Ilość przewożonych osób: 13 osób + operator

Dostępne silniki:
- Rover Group LTD 300 Tdi *
- Perkins Engines Company 1104D-44TA
- Perkins Engines Company 904J-E36TA (Stage V)
- Napęd elektryczny **

* Do wyczerpania zapasów.
** Wprowadzenie w 2020 roku.

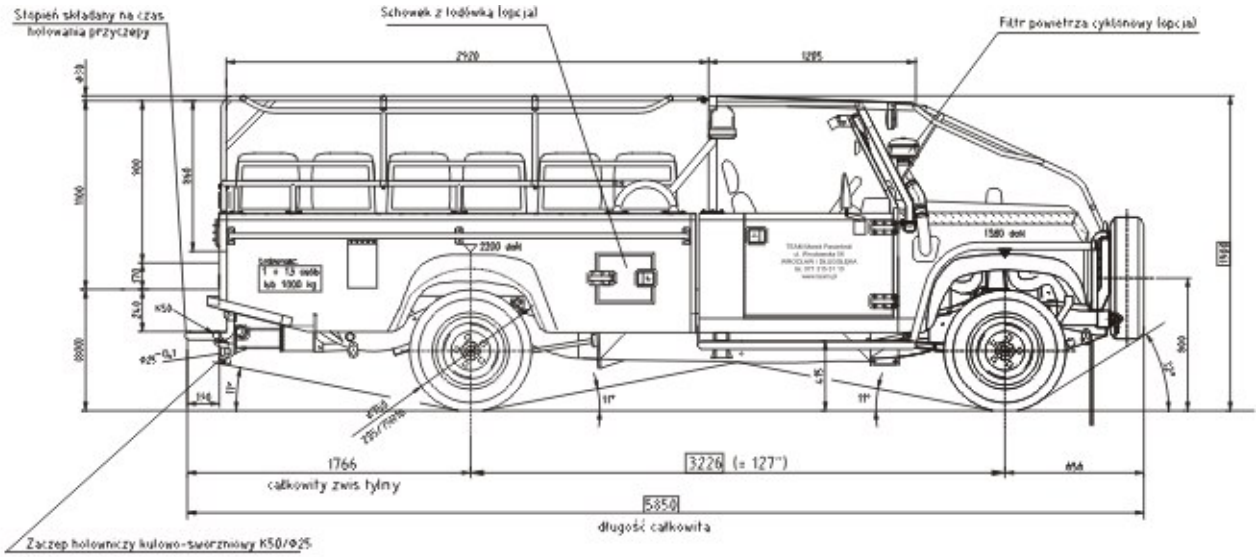

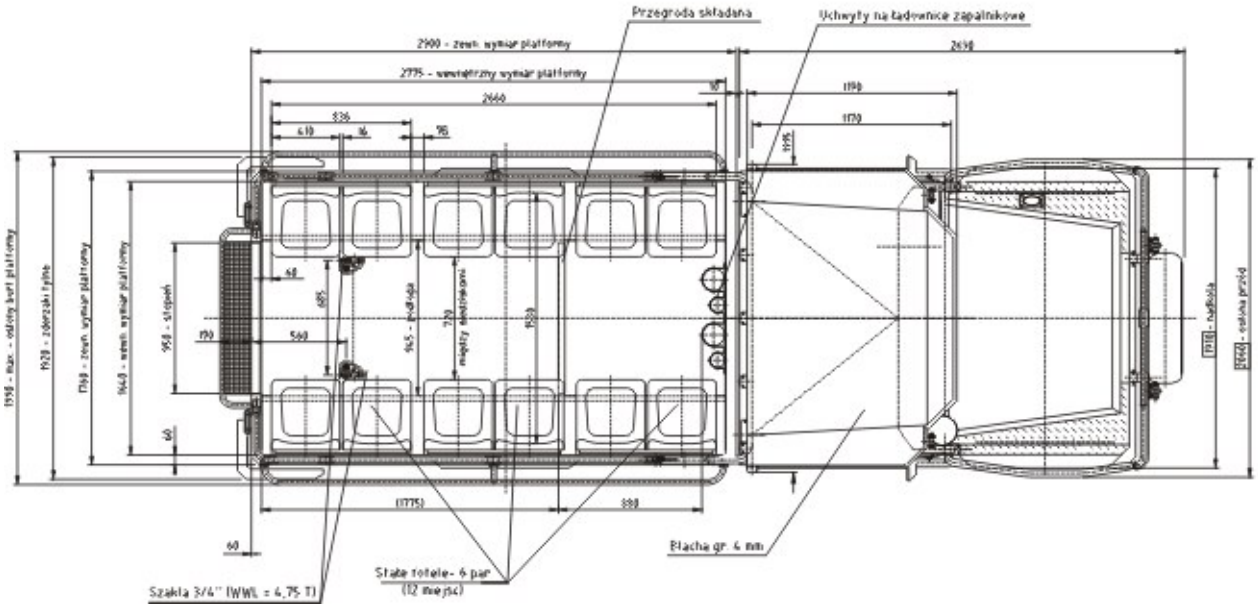

ZASTOSOWANIE WOZU

Do przewozu osób i materiałów:
- 13 osób + operator
- 1000 kg materiałów pomocniczych

Do przewozu środków strzałowych (wartości w nawiasach dla wersji ze stałymi siedzeniami na platformie transportowej):

- 1000 (600) kg materiałów wybuchowych lub
- 5000 szt. zapalników lub
  750 (400) kg materiałów wybuchowych i/lub 400 (200) szt. zapalników i/lub 100 m bieżących lontu detonującego

Do holowania:
- Przyczepy nie wyposażonej w hamulec najazdowy, o masie: 750 kg
- Przyczepy wyposażonej w hamulec najazdowy, o masie: 1500 kg

WYPOSAŻENIE OPCJONALNE:

- automatyczna skrzynia biegów Alisson 1000SP z silnikami Perkins
- klimatyzowana kabina operatora
- klimatyzowana, zamknięta platforma transportowa
- zamknięta platforma transportowa- soft top
- zamknięta platforma transportowa- hard top
- System Ewidencji Operatora
- hak holowniczy z instalacją elektryczną
- mokre hamulce wielotarczowe
- tarczowy hamulec awaryjno-postojowy
- trójpunktowe pasy bezpieczeństwa w kabinie operatora
- lampa ostrzegawcza przejazdu przez elastyczne tamy
- lodówka zabudowana w bocznej burcie platformy transportowej, na 6 butelek 1,5 l

Wóz stanowi rozwinięcie modelu SWT-TEAM 14/1,9.
Jest to wersja dopuszczona do stosowania w wyrobiskach zakładów górniczych o większych nachyleniach wzdłużnym i poprzecznym.

SWT-TEAM 14/1,9/R

CHARAKTERYSTYKA TECHNICZNA

Długość: ..... 5850 mm
Szerokość: ..... 1990 mm
Wysokość: ..... 1900 mm
Rozstaw osi: ..... 3226 mm
Rozstaw kół: ..... 1486 mm
Prześwit: ..... 210 mm
Głębokość brodzenia: 500 mm
Kąt najazdu: 32°
Kąt zjazdu: 8°
Masa własna wozu (z operatorem): ≈2800 kg (w zależności od kompletacji)

Rozkład masy na mosty:
- Max obciążenie przedniej osi: 1580 daN
- Max obciążenie tylnej osi: 2200 daN
- Dopuszczalna masa całkowita: 3800 kg

Prędkość:
- Max prędkość: 40 km/h

Parametry wyrobiska:
- Minimalna szerokość wyrobiska: 4500 mm
- Minimalna wysokość wyrobiska: 2100 mm
- Max pochylenie wzdłużne wyrobiska: 15°
- Max pochylenie poprzeczne wyrobiska: 8°

Ilość przewożonych osób: 7 osób + operator

Dostępne silniki:
- Rover Group LTD 300 Tdi *
- Perkins Engines Company 1104D-44TA
- Perkins Engines Company 904J-E36TA (Stage V)
- Napęd elektryczny **

* Do wyczerpania zapasów.
** Wprowadzenie w 2020 roku.

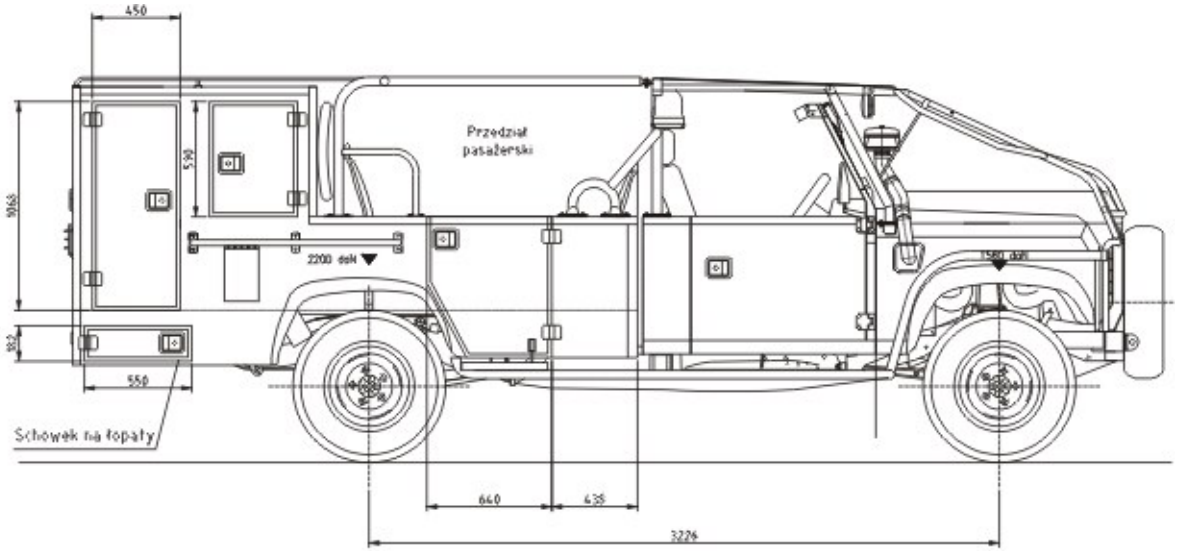

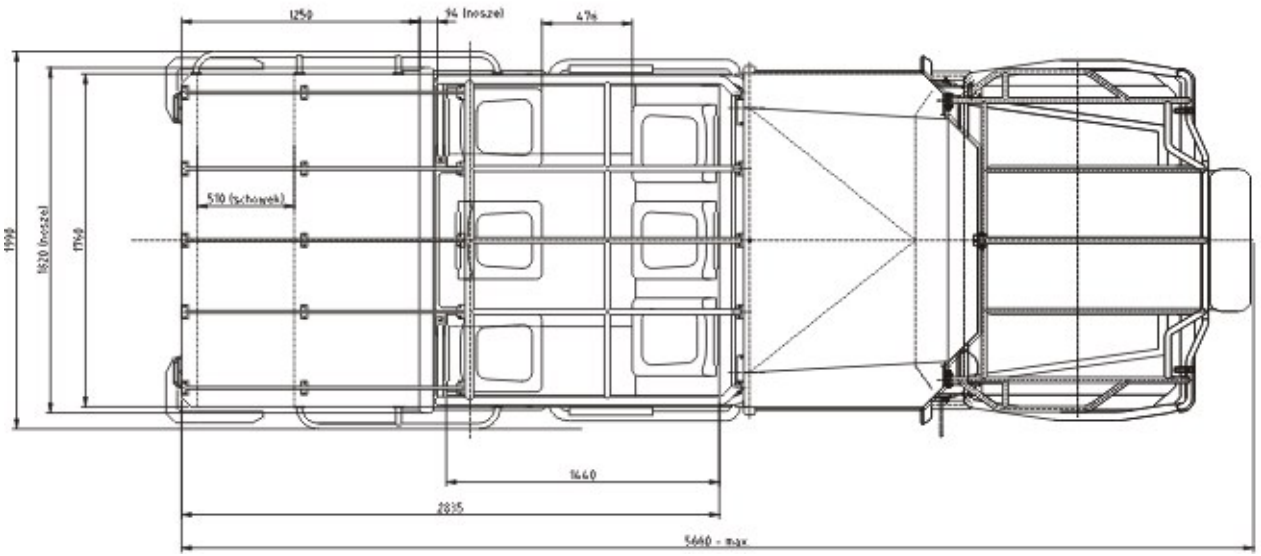

ZASTOSOWANIE WOZU

Do przewozu osób i materiałów:
- 7 osób + operator
- 1000 kg materiałów pomocniczych

WYPOSAŻENIE OPCJONALNE:

- automatyczna skrzynia biegów Alisson 1000SP z silnikami Perkins
- klimatyzowana kabina operatora
- System Ewidencji Operatora
- hak holowniczy z instalacją elektryczną
- mokre hamulce wielotarczowe
- tarczowy hamulec awaryjno-postojowy
- trójpunktowe pasy bezpieczeństwa w kabinie operatora

Wóz stanowi rozwinięcie modelu SWT-TEAM 14/1,9.
Jest to model wykonany dla służb ratowniczych w KGHM Polska Miedź S.A.
Przednia część platformy transportowej służy do transportu 6 ratowników.
Dostęp do niej umożliwiają drzwi po obu stronach platformy.
Tylna zabudowa platformy transportowej składa się z dwóch części.
Górna część służy do transportu sprzętu ratunkowego (zbiornik z deteorem, skrzynki niepalne PELI, wężownice, przewody elektryczne itp.).
Dolna część służy do transportu narzędzi, takich jak łomy, łopaty, kilofy itp.
Wóz wyposażony jest w uchwyty na nosze ratunkowe, oraz w kabinie kierowcy- uchwyt na defibrylator AED.

SWT-TEAM 20

CHARAKTERYSTYKA TECHNICZNA

Długość: ..... 6860 mm
Szerokość: ..... 2250 mm
Wysokość: ..... 2100 mm
Rozstaw osi: 3226 mm 1010 mm
Rozstaw kół: ..... 1486 mm
Prześwit: ..... 210 mm
Głębokość brodzenia: .... 500 mm
Kąt najazdu: 32°
Kąt zjazdu: 15°
Masa własna wozu (z operatorem): ≈3300 kg (w zależności od kompletacji)

Rozkład masy na mosty:
- Max obciążenie przedniej osi: 1580 daN
- Max obciążenie tylnej osi: 2200 daN
- Dopuszczalna masa całkowita: 5200 kg

Prędkość:
- Max prędkość: ..... 40 km/h
- Podczas przewozu ludzi: ..... 25 km/h
- Podczas przewozu środków strzałowych 10 km/h

Parametry wyrobiska:
- Minimalna szerokość wyrobiska: 4700 mm
- Minimalna wysokość wyrobiska: 2300 mm
- Max pochylenie wzdłużne wyrobiska: 8°
- Max pochylenie poprzeczne wyrobiska: 5°

Ilość przewożonych osób: 19 osób + operator

Dostępne silniki:
- Rover Group LTD 300 Tdi *
- Perkins Engines Company 1104D-44TA
- Perkins Engines Company 904J-E36TA (Stage V)
- Napęd elektryczny **

* Do wyczerpania zapasów.
** Wprowadzenie w 2020 roku.

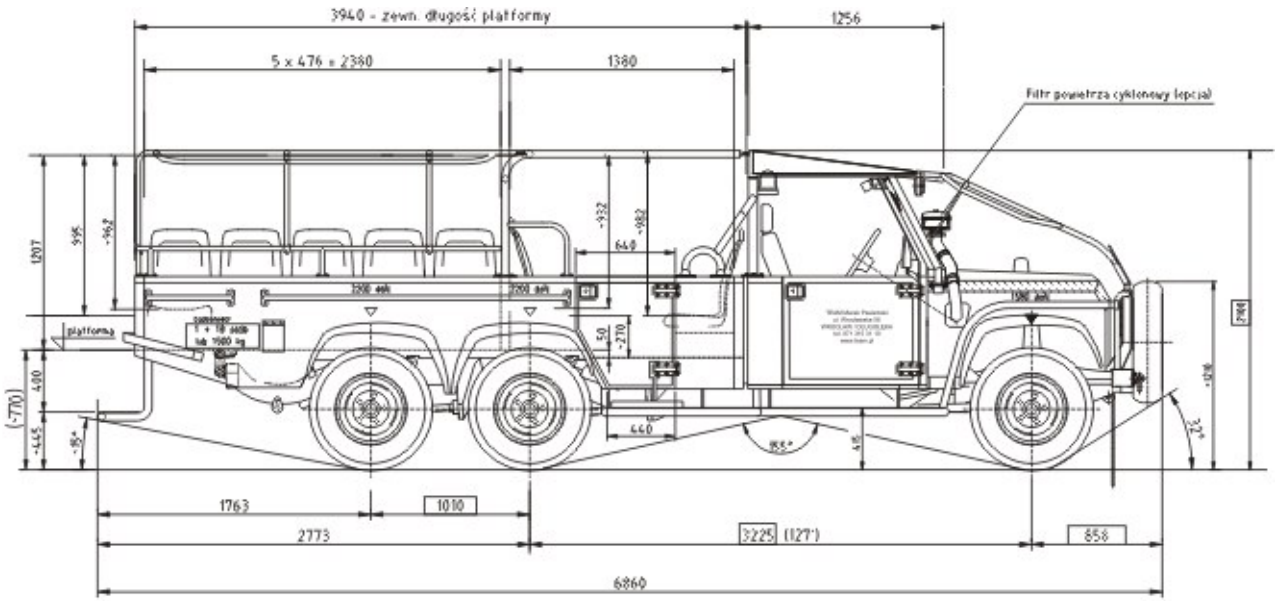

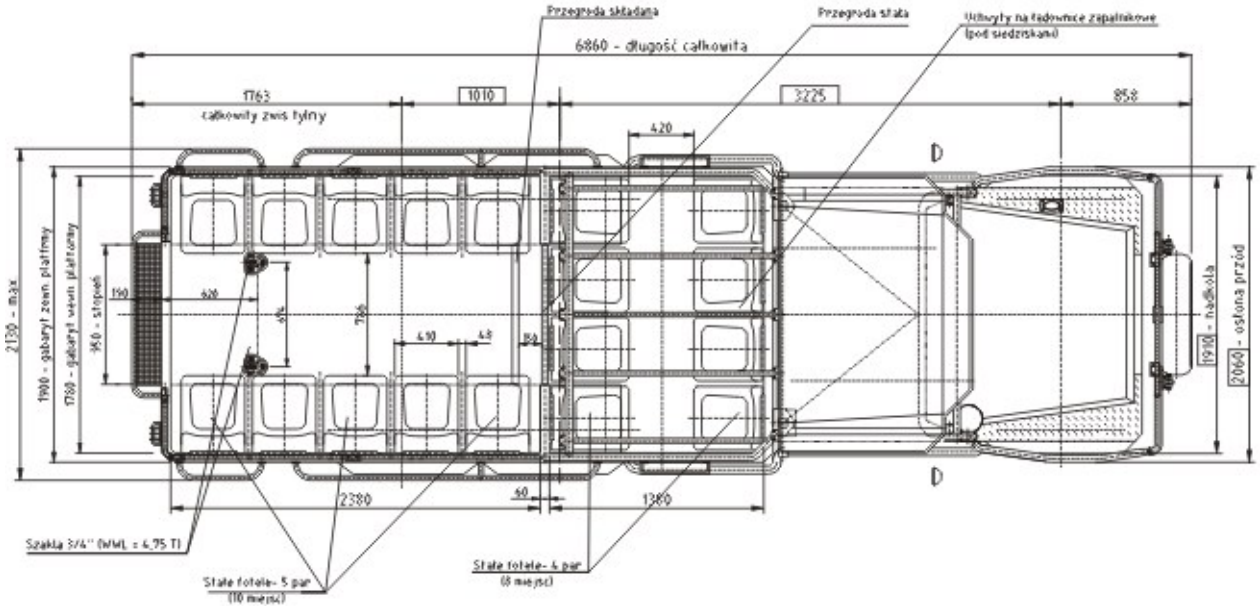

ZASTOSOWANIE WOZU

Do przewozu osób i materiałów:
- 19 osób + operator
- 1500 kg materiałów pomocniczych

Do przewozu środków strzałowych.

- 1000 kg materiałów wybuchowych lub
- 5000 szt. zapalników lub
- 750 kg materiałów wybuchowych i/lub 400 szt. zapalników i/lub 100 m bieżących lontu detonującego

WYPOSAŻENIE OPCJONALNE:

- automatyczna skrzynia biegów Alisson 1000SP z silnikami Perkins
- klimatyzowana kabina operatora
- System Ewidencji Operatora
- mokre hamulce wielotarczowe
- tarczowy hamulec awaryjno-postojowy
- trójpunktowe pasy bezpieczeństwa w kabinie operatora
- lampa ostrzegawcza przejazdu przez elastyczne tamy

SWT-TEAM 20/1,9

CHARAKTERYSTYKA TECHNICZNA

Długość: ..... 6900 mm
Szerokość: ..... 2250 mm
Wysokość: ..... 1900 mm
Rozstaw osi: 3226 mm 1010 mm
Rozstaw kół: ..... 1486 mm
Prześwit: ..... 210 mm
Głębokość brodzenia: ... 500 mm
Kąt najazdu: 32°
Kąt zjazdu: 15°
Masa własna wozu (z operatorem): ≈3300 kg (w zależności od kompletacji)

Rozkład masy na mosty:
- Max obciążenie przedniej osi: 1580 daN
- Max obciążenie tylnej osi: 2200 daN
- Dopuszczalna masa całkowita: 5200 kg

Prędkość:
- Max prędkość: ..... 40 km/h
- Podczas przewozu ludzi: ..... 25 km/h
- Podczas przewozu środków strzałowych 10 km/h

Parametry wyrobiska:
- Minimalna szerokość wyrobiska: 4700 mm
- Minimalna wysokość wyrobiska: 2100 mm
- Max pochylenie wzdłużne wyrobiska: 8°
- Max pochylenie poprzeczne wyrobiska: 5°

Ilość przewożonych osób: 19 osób + operator

Dostępne silniki:
- Rover Group LTD 300 Tdi *
- Perkins Engines Company 1104D-44TA
- Perkins Engines Company 904J-E36TA (Stage V)
- Napęd elektryczny **

* Do wyczerpania zapasów.
** Wprowadzenie w 2020 roku.

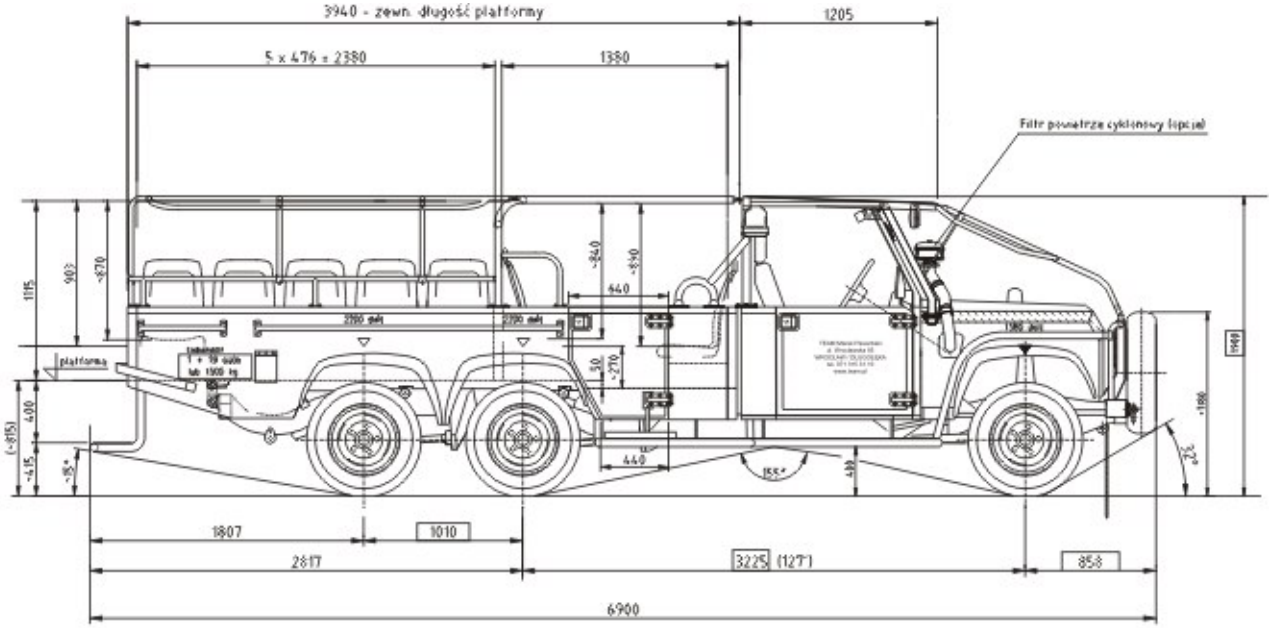

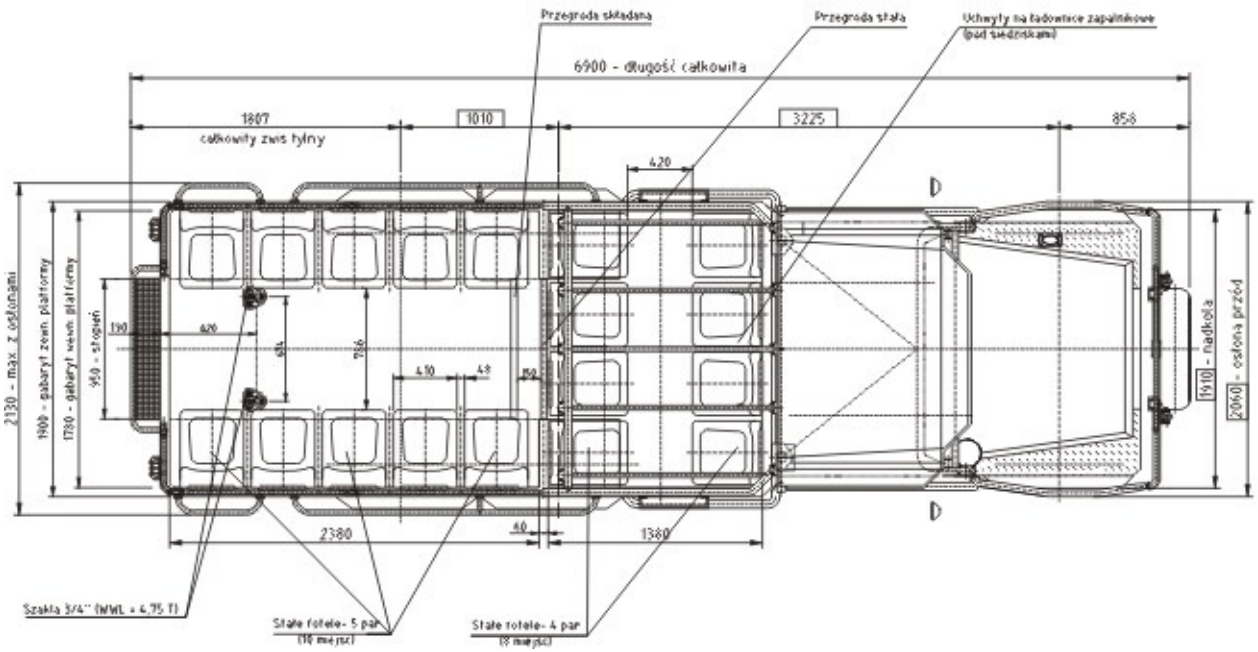

ZASTOSOWANIE WOZU

Do przewozu osób i materiałów:
- 19 osób + operator
- 1500 kg materiałów pomocniczych

Do przewozu środków strzałowych.

- 1000 kg materiałów wybuchowych lub
- 5000 szt. zapalników lub
- 750 kg materiałów wybuchowych i/lub 400 szt. zapalników i/lub 100 m bieżących lontu detonującego

WYPOSAŻENIE OPCJONALNE:

- automatyczna skrzynia biegów Alisson 1000SP z silnikami Perkins
- klimatyzowana kabina operatora
- System Ewidencji Operatora
- mokre hamulce wielotarczowe
- tarczowy hamulec awaryjno-postojowy
- trójpunktowe pasy bezpieczeństwa w kabinie operatora
- lampa ostrzegawcza przejazdu przez elastyczne tamy

Wóz stanowi rozwinięcie modelu SWT-TEAM 20.
Jest to wersja o niższej wysokości gabarytowej, umożliwiająca poruszanie się w niższych wyrobiskach zakładów górniczych.

SWT-TEAM 20/1,9/PTMK-18

CHARAKTERYSTYKA TECHNICZNA

Długość: ..... 8400 mm
Szerokość: ..... 2430 mm
Wysokość ze zdemontowanym koszem: 1900 mm
Wysokość z montowanym koszem: ..... 1990 mm
Rozstaw osi: ..... 3226 mm 1010 mm
Rozstaw kół: ..... 1486 mm
Prześwit: ..... 210 mm
Głębokość brodzenia: ..... 500 mm
Kąt najazdu: 32°
Kąt zjazdu: 6°
Masa własna wozu (z operatorem): ≈5400 kg (w zależności od kompletacji)

Rozkład masy na mosty:
- Max obciążenie przedniej osi: 1760 daN
- Max obciążenie tylnej osi: 2200 daN
- Dopuszczalna masa całkowita: 5650 kg

Prędkość:
- Max prędkość: 25 km/h

Parametry wyrobiska (ze zdemontowanym / zamontowanym koszem):
- Minimalna szerokość wyrobiska: 5150 mm
- Minimalna wysokość wyrobiska: 2100 mm / 2190 mm
- Max pochylenie wzdłużne wyrobiska: 8°
- Max pochylenie poprzeczne wyrobiska: 5°

Ilość przewożonych osób: 1 osoba + operator

Dostępne silniki:
- Rover Group LTD 300 Tdi *
- Perkins Engines Company 1104D-44TA
- Perkins Engines Company 904J-E36TA (Stage V)
- Napęd elektryczny **

* Do wyczerpania zapasów.
** Wprowadzenie w 2020 roku.

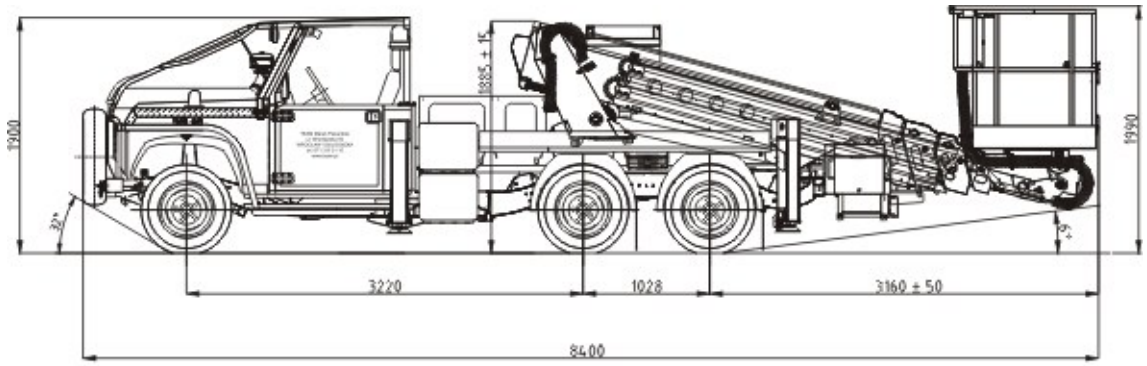

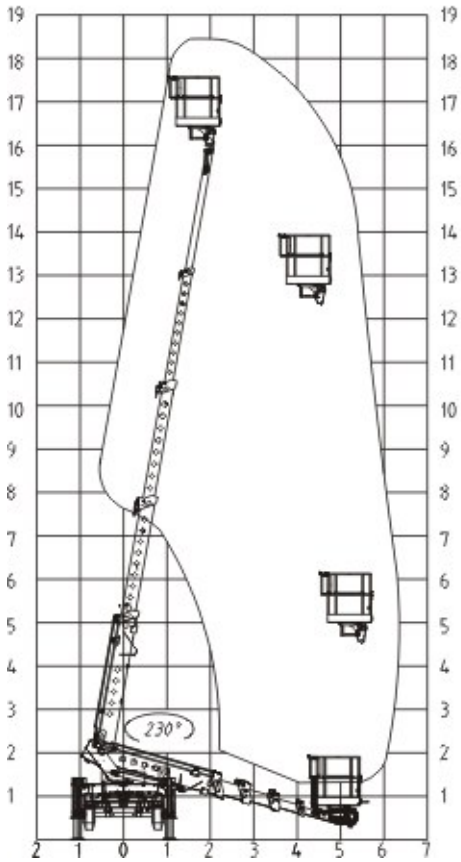

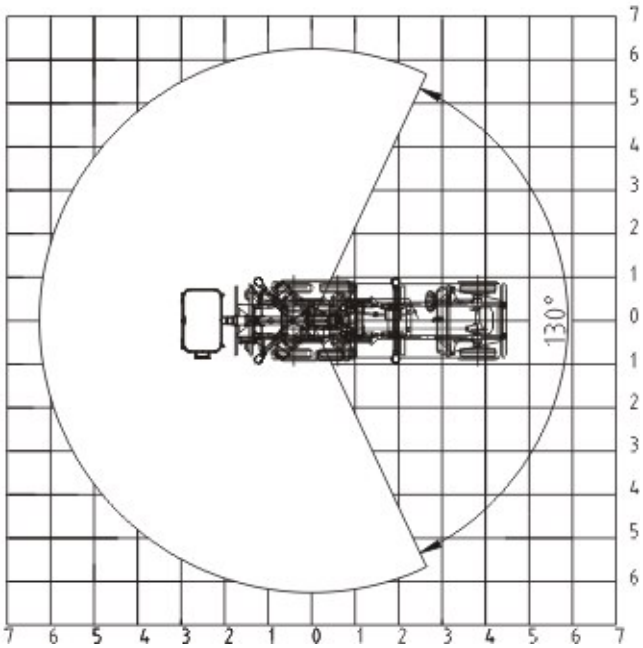

ZASTOSOWANIE WOZU

Prace wysokościowe:
- 1 osoba + operator
- 250 kg materiałów pomocniczych

WYPOSAŻENIE OPCJONALNE:

- automatyczna skrzynia biegów Alisson 1000SP z silnikami Perkins
- klimatyzowana kabina operatora
- System Ewidencji Operatora
- mokre hamulce wielotarczowe
- tarczowy hamulec awaryjno-postojowy
- trójpunktowe pasy bezpieczeństwa w kabinie operatora
- lampa ostrzegawcza przejazdu przez elastyczne tamy

Wóz stanowi rozwinięcie modelu SWT-TEAM 20.
Jest to wersja o niższej wysokości gabarytowej, umożliwiająca poruszanie się w niższych wyrobiskach zakładów górniczych.

CHARAKTERYSTYKA TECHNICZNA PODESTU

Sterowanie podestem: hydrauliczne z kosza oraz z poziomu dolnej części platformy
Nośność kosza: 240 kg
Maksymalna wysokość robocza: 18 m
Maksymalny wysięg roboczy: 6,3 m
Czas podnoszenia wysięgnika: 45 s
Czas wysuwu członu teleskopowego: 60 s
Czas pełnego obrotu: 50 s
Pole pracy: 230°

Na podwoziu SWT-TEAM 20/1,9 zabudowano hydrauliczny podest ruchomy PTMK-18. Podest ruchomy samojezdny jest urządzeniem dźwignicowym przeznaczonym do bezpiecznego prowadzenia prac wysokościowych, montażowych, kontrolnych i konserwacyjnych na wysokościach do 18 m. Specjalny podest (kosz) posiada udźwig 240 kg. Urządzenie posiada prostą budowę, jest łatwe w obsłudze oraz niezawodne w eksploatacji. Napęd pompy hydraulicznej podestu odbywa się poprzez przystawkę odbioru mocy skrzyni rozdzielczo-redukcyjnej wozu. Rolę awaryjnego napędu podestu pełni pompa hydrauliczna zasilana z instalacji elektrycznej 12 V wozu. Dostępne są również wersje z podestami o wysokości podnoszenia 6 m oraz 10 m.

SWT-TEAM 20/1,9/T

CHARAKTERYSTYKA TECHNICZNA

Długość: ..... 6900 mm
Szerokość: ..... 2250 mm
Wysokość: ..... 1900 mm
Rozstaw osi: 3226 mm 1010 mm
Rozstaw kół: ..... 1486 mm
Prześwit: ..... 210 mm
Głębokość brodzenia: ... 500 mm
Kąt najazdu: 32°
Kąt zjazdu: 15°
Masa własna wozu (z operatorem): ≈6080 kg (w zależności od kompletacji)

Rozkład masy na mosty:
- Max obciążenie przedniej osi: 1900 daN
- Max obciążenie tylnej osi: 2400 daN
- Dopuszczalna masa całkowita: 6680 kg

Prędkość:
- Max prędkość: 25 km/h

Parametry wyrobiska:
- Minimalna szerokość wyrobiska: 4700 mm
- Minimalna wysokość wyrobiska: 2100 mm
- Max pochylenie wzdłużne wyrobiska: 8°
- Max pochylenie poprzeczne wyrobiska: 5°

Ilość przewożonych osób: 3 osoby + operator

Dostępne silniki:
- Rover Group LTD 300 Tdi *
- Perkins Engines Company 1104D-44TA
- Perkins Engines Company 904J-E36TA (Stage V)
- Napęd elektryczny **

* Do wyczerpania zapasów.
** Wprowadzenie w 2020 roku.

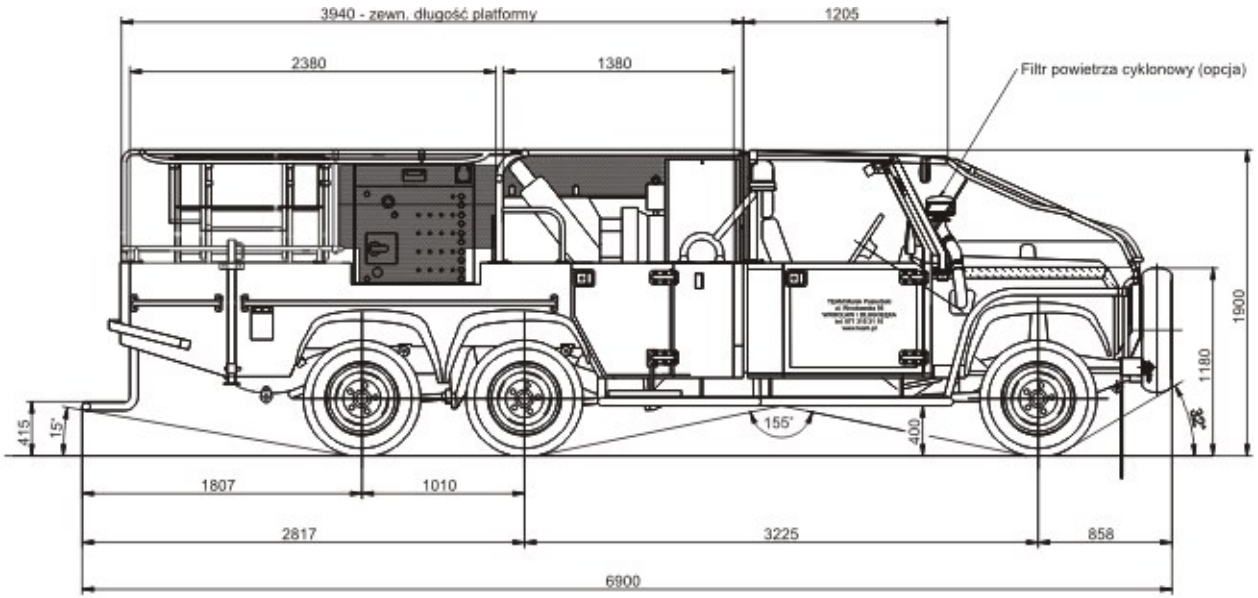

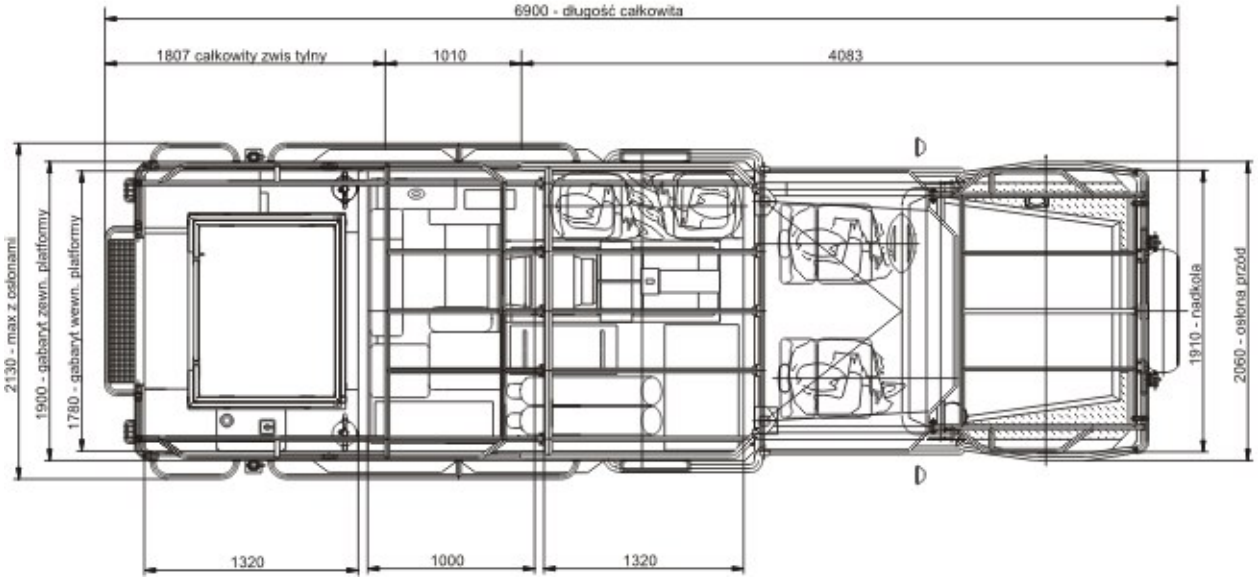

ZASTOSOWANIE WOZU

Prace wysokościowe:
- 3 osoby + operator
- 600 kg materiałów pomocniczych

WYPOSAŻENIE OPCJONALNE:

- automatyczna skrzynia biegów Alisson 1000SP z silnikami Perkins
- klimatyzowana kabina operatora
- System Ewidencji Operatora
- mokre hamulce wielotarczowe
- tarczowy hamulec awaryjno-postojowy
- trójpunktowe pasy bezpieczeństwa w kabinie operatora
- lampa ostrzegawcza przejazdu przez elastyczne tamy

Wóz stanowi rozwinięcie modelu SWT-TEAM 20/1,9.
Jest to wóz opracowany dla służb technicznych zakładu górniczego.
Na platformie transportowej zabudowano następujące urządzenia:

- generator prądotwórczy TEAM-SPARK.01 z zestawem zasilającym (230/400/500 V)
- podest ruchomy ED10125-011/TEAM
- sprężarka powietrza Mattei ERC 18 L
- spawarka inwertorowa STEL MAX 503

Wóz służy do przeprowadzania prac montażowo-remontowych w wyrobiskach zakładów górniczych. Podczas tych prac pracownicy służb technicznych mogą korzystać z zainstalowanych urządzeń, zasilanych generatorem, dzięki czemu wyposażenie wozu nie wymaga zewnętrznego zasilania. Wóz jest przystosowany do przewozu dwóch butli gazowych o maksymalnej wysokości 1,5 m.

SWT-TEAM 20/1,9/T - generator TEAM-SPARK.01

CHARAKTERYSTYKA TECHNICZNA

Masa generatora: 550 kg
Pojemność skokowa silnika spalinowego: 2216 cm3
Moc mechaniczna silnika spalinowego: 36,7 KM przy 1500 obr/min
Moc elektryczna prądnicy: 25 kVA

Układ generatora składa się z prądnicy ECP28 L4, napędzanej silnikiem wysokoprężnym z turbodoładowaniem 404D-22TG firmy Perkins z elektronicznym regulatorem obrotów oraz zestawu zasilającego ZZWT- 04/500V/400V/230V/4. Cały układ umożliwia zasilanie urządzeń elektrycznych zainstalowanych na wozie, a także elektronarzędzi 230 V o mocy do 1800 W.

Za prawidłową pracę całego układu generatora odpowiada sterownik typu RGK420SA. Posiada on przycisk na panelu przednim służący do włączania silnika generatora prądotwórczego, stacyjkę na panelu przednim służącą do uruchamiania samego sterownika i wyłączania generatora oraz przyciski umożliwiające podgląd danych parametrów pracy generatora na wyświetlaczu LCD.

Generator wyposażony jest w niezależny układ Stałej Instalacji Gaśniczej, składającej się ze zbiornika proszku gaśniczego o masie czynnika gaśniczego 6 kg oraz z sieci rozprowadzania, która dostarcza proszek gaśniczy ze zbiornika do dyfuzorów, poprzez sztywne i elastyczne przewody. Dyfuzory umieszczono przy: alternatorze, rozruszniku oraz pompie wtryskowej.

Silnik generatora zasilany jest ze zbiornika paliwa wozu SWT-TEAM 20/1,9/T.

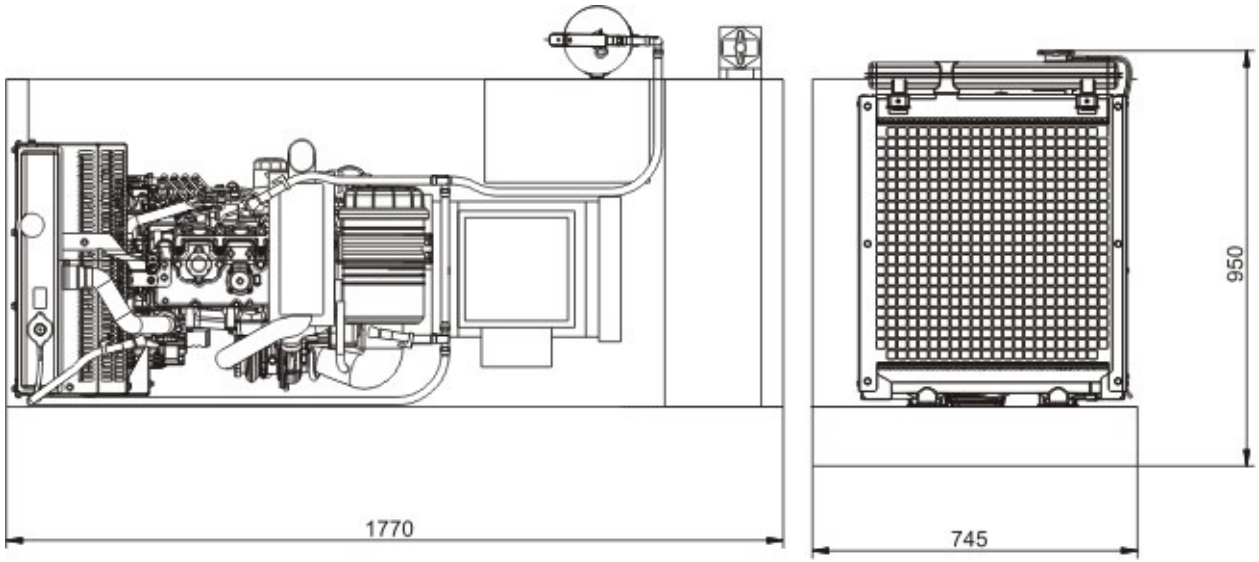

SWT-TEAM 20/1,9/T - podest ruchomy ED10125-011/TEAM

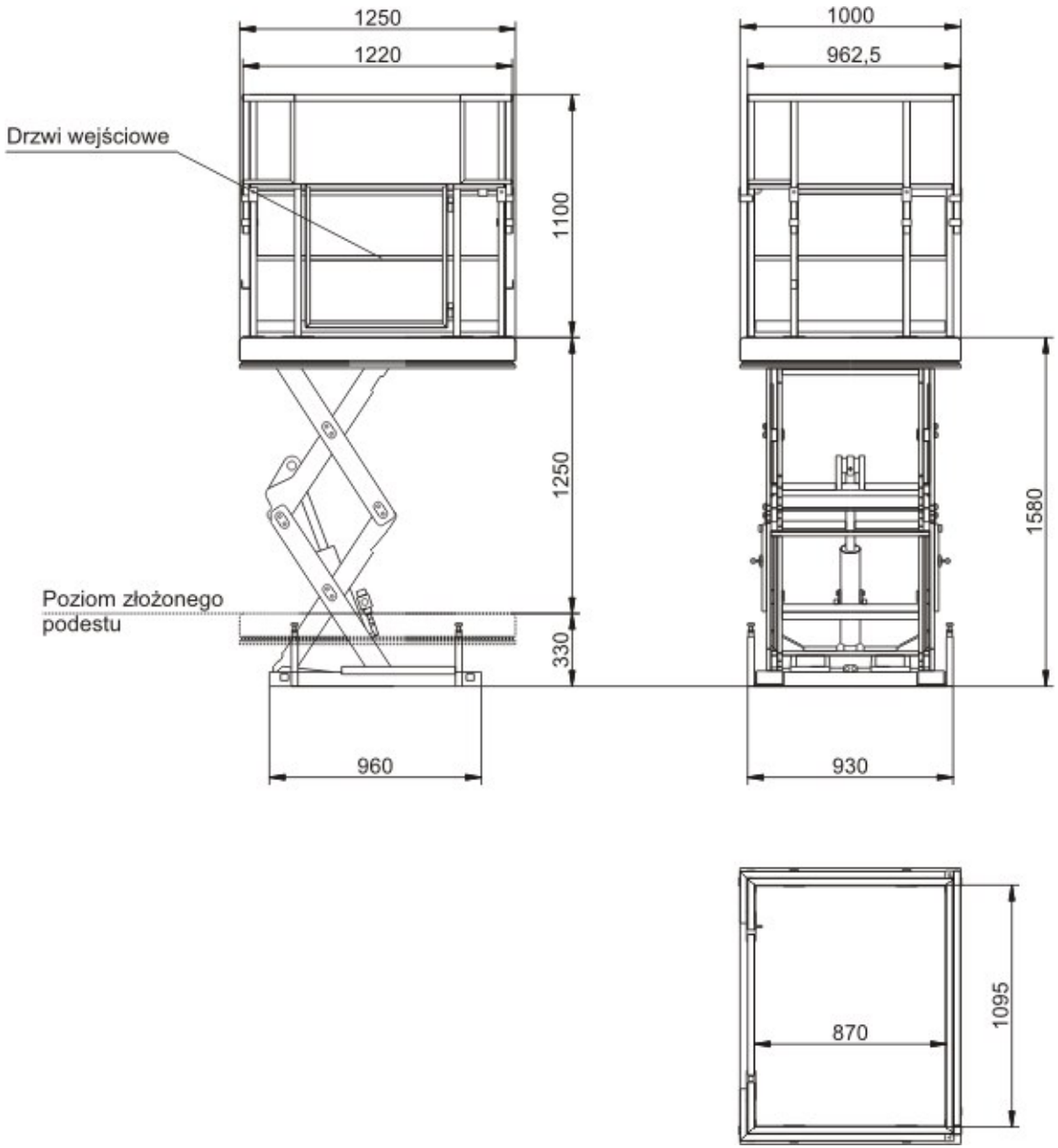

CHARAKTERYSTYKA TECHNICZNA

Masa generatora: 510 kg
Napęd pompy hydraulicznej: silnik elektryczny, 400 V
Napęd ruchów roboczych: hydrauliczny
Rodzaj sterowania: elektryczne, 24 V
Maksymalna wysokość robocza: 4,4 m
Maksymalny udźwig pomostu roboczego: 900 kg
Czas podnoszenia: 18 s
Czas opuszczania: 17 s

Podest służy do podnoszenia i opuszczania 2 osób wraz z narzędziami. Podest jest urządzeniem hydraulicznym, napędzanym przez zasilacz hydrauliczny 400 V. Sterowanie odbywa się wyłącznie z pomostu.

Pomost roboczy o wymiarach 1220 x 930 mm i wysokości 1100 mm jest wygodnym stanowiskiem pracy dla dwóch osób. Wykonany jest on w całości z profili i blach stalowych. Zapewnia to dużą wytrzymałość mechaniczną. Pomost zbudowany jest z barierki mocowanej na stałe oraz trzech barierek składanych. W pozycji złożonej, wóz SWT-TEAM 20/1,9/T zachowuje wysokość całkowitą równą 1900 mm. Z rozłożonymi barierkami, zachowana jest wysokość pomostu równa 1100 mm. Pomost posiada drzwi umożliwiające wejście do kosza, poprzez tylne drzwi wozu.

Podest ze względów bezpieczeństwa został wyposażony w ultradźwiękowy czujnik zabezpieczający przed dociśnięciem operatora do stropu. W przypadku wykrycia ryzyka kolizji ze stropem, zatrzymany jest ruch podestu w górę.

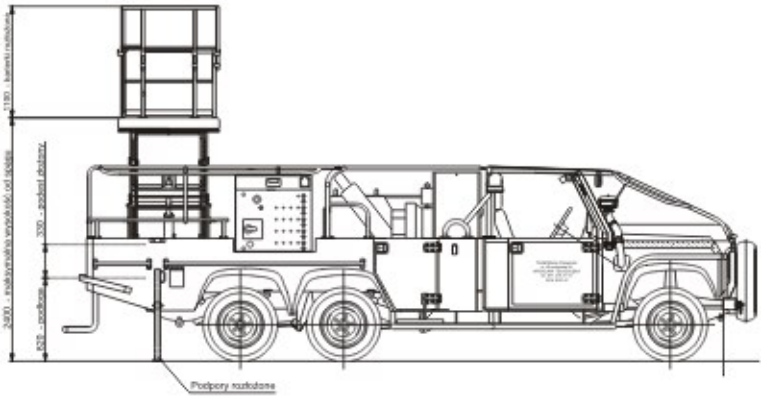

SWT-TEAM 20/1,9/T - sprężarka Mattei ERC 18 L

CHARAKTERYSTYKA TECHNICZNA

Masa sprężarki: 390 kg
Wydajność sprężarki: 3280 l/min
Maksymalne ciśnienie powietrza: 8 bar
Rodzaj zasilania: silnik elektryczny, 400 V, 18 kW

Sprężarka jest napędzana poprzez silnik elektryczny trójfazowy 3 x 400 V, podłączony poprzez sprzęgło. Sprężarka tłoczy powietrze poprzez zespół wirnik-stojan. Wirnik zamontowany mimośrodowo posiada łopatki, które utrzymują kontakt z wewnętrzną powierzchnią stojana poprzez siłę odśrodkową wytwarzaną przez obrót.

Podczas obrotu rotora następuje faza sprężania, spowodowana stopniowym zmniejszaniem się objętości pomiędzy sąsiadującymi ze sobą łopatkami, rotorem a statorem. Podciśnienie wytwarzane przez stator, rotor i łopatki sprawia, że powietrze sprężane jest w sposób stały, nie pulsacyjny.

Sprężarka posiada chłodnicę sprężonego powietrza, dzięki której temperatura wylotowego powietrza sprężonego jest nieco wyższa niż temperatura otoczenia. Ogranicza to nagrzewanie się urządzeń pneumatycznych zasilanych ze sprężarki.

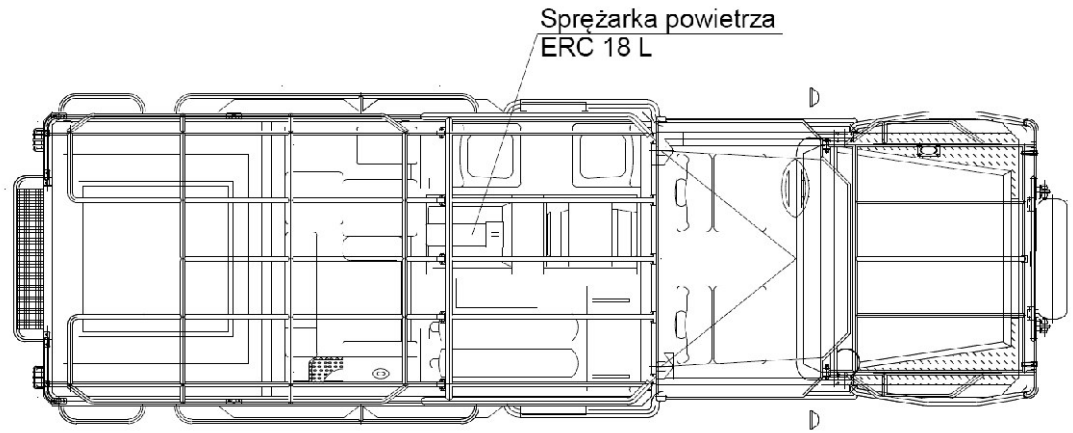

SWT-TEAM 20/1,9/T - spawarka STEL MAX 503

CHARAKTERYSTYKA TECHNICZNA

Napięcie zasilania: 500 V
Częstotliwość: 50 / 60 Hz
Maksymalny prąd zasilania: 30,8 A
Prąd znamionowy pobierany z sieci P 60 %: 23,2 A
Prąd znamionowy pobierany z sieci P 100 %: 20 A
Maksymalna moc znamionowa: 25,3 kVA
Moc znamionowa P 60 %: 20,6 kVA
Moc znamionowa P 100 %: 15,7 kVA
Napięcie biegu jałowego: 20 V
Zakres regulacji napięcia łuku: (20,16 – 40) V
Zakres nastaw prądu spawania: (4 – 500) A

Spawarka MAX 503 jest inwertorowym źródłem zaprojektowanym tak, aby posiadało ono stopień ochrony IP54. Przeznaczona jest do spawania metodą MMA (spawanie elektrodami otulonymi), wszystkimi rodzajami elektrod (celulozowa, zasadowa, rytulowa, aluminiowa, inox). Spawarka ta jest dopuszczona do użytku w zakładach górniczych.

Wyposażenie opcjonalne wozów SWT-TEAM

Układ chłodniczy dostosowany do wysokiej koncentracji związków siarki.

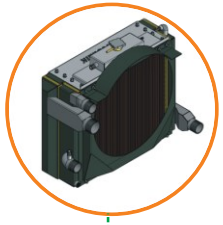

Mokry zamknięty wielotarczowy układ hamulcowy.

System Ewidencji Operatorów.

Fotele o podwyższonej trwałości.

Uchwyty do podnoszenia z użyciem suwnicy.

Uchwyty do podnoszenia z użyciem suwnicy.

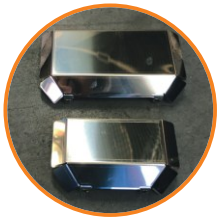

Osłony zacisków hamulcowych odporne na działanie olejów i smarów.

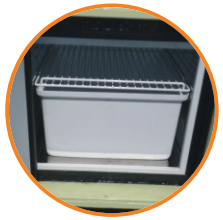

Lodówka przeznaczona do transportu i chłodzenia 6 butelek wody o pojemności 1,5 l.

Tarczowy hamulec awaryjno - postojowy.

Zaczep holowniczy kulowo-sworzniowy z instalacją elektryczną.

Aktualnie produkowany typoszereg oznaczony jest symbolem SWT -TEAM/10/14/20 gdzie:
SWT – oznacza Samojezdny Wóz Transportowy
TEAM – element nazwy producenta
10/14/20 – ilość przewożonych osób

Uwaga: wartości podane w nawiasach dotyczą wersji opcjonalnej wozu, ze stałymi fotelami o podwyższonej trwałości.	SWT TEAM 10	SWT TEAM 14	SWT TEAM 20
Główne wymiary i parametry techniczne			
Długość	4900 mm	5850 mm	6900 mm
Szerokość	1990 mm	2250 mm	2250 mm
Wysokość	2100 mm/1900 mm	2100 mm/1900 mm	2100 mm/1900 mm
Kąt najazdu	32°	32°	32°
Kąt zjazdu	21°	15°	15°
Max. kąt pokonywania wzniesień	45°	45°	45°
Parametry eksploatacyjne			
Ładowność	800 kg	1000 kg	1500 kg
Ilość przewożonych osób	1 + 9	1 + 13	1 + 19
Ilość materiału wybuchowego w opakowaniach fabrycznych	800 kg	1000 kg (600 kg)	1000 kg
Ilość zapalników w opakowaniach fabrycznych	5000 szt.	5000 szt.	5000 szt.
Materiały wybuchowe w puszkach strzałowych	250 kg	750 kg (400 kg)	750 kg
Zapalniki w ładownicach górniczych	150 szt.	400 szt. (200 szt.)	400 szt.
Służba strzałowa	Max. 4 osoby	Max. 4 osoby	Max. 4 osoby
Parametry wyrobiska w którym może poruszać się wóz			
Pochylenie wzdłużne wyrobiska	8°/15°	8°/15°	8°/15°
Pochylenie poprzeczne wyrobiska	5°/8°	5°/8°	5°/8°
Wysokość wyrobiska	2300 mm/2100 mm	2300 mm/2100 mm	2300 mm/2100 mm
Szerokość wyrobiska	4400 mm	4500 mm	4700 mm

TEAM Marek Pasierbski

Wrocław/Długołęka
ul. Wrocławska 56, 55-095 Długołęka
T. +48 71 315 31 15
F. +48 71 315 28 07
e-mail: team-mp@team.pl
www.pojazdy-specjalne.pl